Llobateras, 10-12, Polígono Industrial Santiga
08210 Barberà del Vallès (Barcelona, Spain)
Tel. +34 93 718 95 62
www.tucai.com

Bº Santiago s/n Apdo. de correos:18,
20810 ORIO – GUIPUZCOA (ESPAÑA)
Tel. +34 943 83 07 43
www.tmmanterola.com

DISTRIBUIDO POR

FSC
www.fsc.org
MIXTO
Papel procedente de fuentes responsables
FSC® C109195

CATÁLOGO 2019

GAMA DE VALVULERÍA

CATÁLOGO 2019

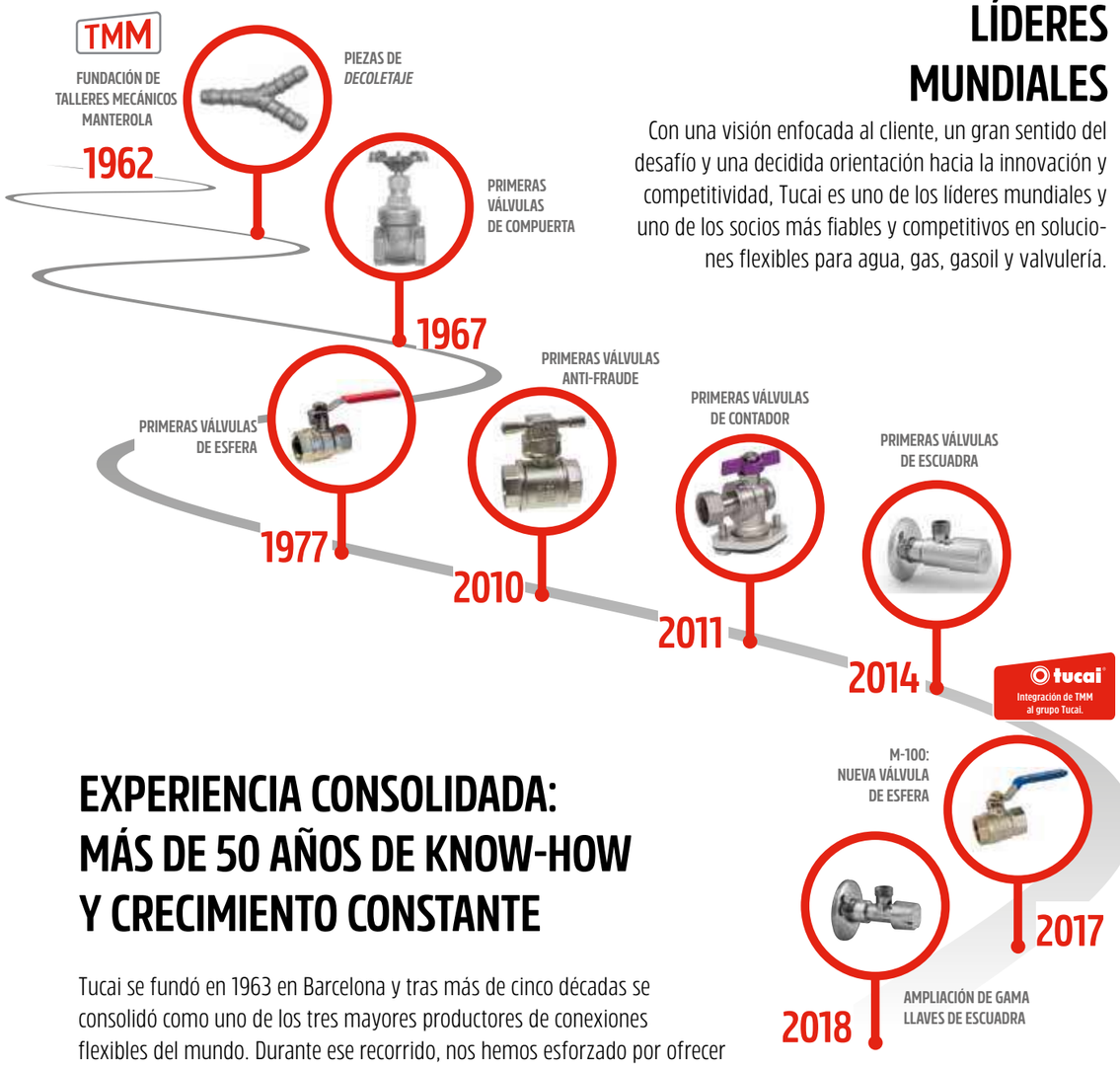

LÍDERES MUNDIALES

Con una visión enfocada al cliente, un gran sentido del desafío y una decidida orientación hacia la innovación y competitividad, Tucai es uno de los líderes mundiales y uno de los socios más fiables y competitivos en soluciones flexibles para agua, gas, gasoil y valvulería.

EXPERIENCIA CONSOLIDADA: MÁS DE 50 AÑOS DE KNOW-HOW Y CRECIMIENTO CONSTANTE

Tucai se fundó en 1963 en Barcelona y tras más de cinco décadas se consolidó como uno de los tres mayores productores de conexiones flexibles del mundo. Durante ese recorrido, nos hemos esforzado por ofrecer productos innovadores así como por desarrollar soluciones personalizadas y cada vez más rentables para nuestros clientes.
Además de nuestras instalaciones en España, desde 2004 contamos con una planta en Ningbo (China), lo que nos permite suministrar a fabricantes en Asia y América.
Desde 2007, disponemos de una fábrica en Bulgaria que nos ha permitido reforzar nuestra posición de liderazgo en el mercado Europeo.
Y en 2014, Tucai decide integrar Talleres Mecánicos Manterola, dedicada a la fabricación de valvulería, con el fin de ampliar su gama de productos y seguir ofreciendo lo mejor a sus clientes.

ESTAMOS MÁS CERCA PARA LLEGAR MÁS LEJOS.

Nuestra empresa ha experimentado un crecimiento continuado a lo largo de sus más de 50 años de vida que la ha llevado a implantar fábricas en varias áreas del mundo. Su filosofía global y una estrategia de proximidad con sus clientes son algunas claves de su éxito. La presencia de oficinas comerciales y almacenes reguladores le permiten desarrollar relaciones comerciales a través de una logística flexible que añaden valor y competitividad al negocio de sus clientes.

Todos los productos TUCAI están diseñados, creados y fabricados con orientación global. Con el fin de abastecer a cada uno de nuestros clientes en cualquier parte del mundo, hemos enfocado nuestra expansión, nuestro equipo de más de 500 profesionales y nuestras oficinas de ventas en Europa y Asia para llegar de forma ágil, práctica y flexible, allí donde haga falta.

COMPETITIVIDAD GLOBAL

Orientamos nuestra actividad hacia la competitividad de nuestra organización. Para ello, reducimos los costes de producción eliminando aquellos que no estén directamente asociados a la calidad. En línea con este enfoque, nos adecuamos en cada caso a las necesidades particulares de nuestros clientes, estén donde estén, gracias a una logística ampliamente desarrollada.

EL VALOR DE LA CONFIANZA

Nuestros productos han sido certificados con el fin de garantizar su Calidad y Confianza. Gozan del respaldo de marcas de calidad de prestigio internacional, como ACS (Attestation de Conformité Sanitaire).
Esas marcas de calidad demuestran el cumplimiento de los requisitos técnicos establecidos en los acuerdos contractuales y /o forman parte de obligaciones legales en determinados países.
Constituyen un elemento diferenciador que transmite a nuestros clientes la tranquilidad de haber adquirido un producto fiable.

EUROPEAN VALVE OF QUALITY
LA VÁLVULA EUROPEA DE CALIDAD

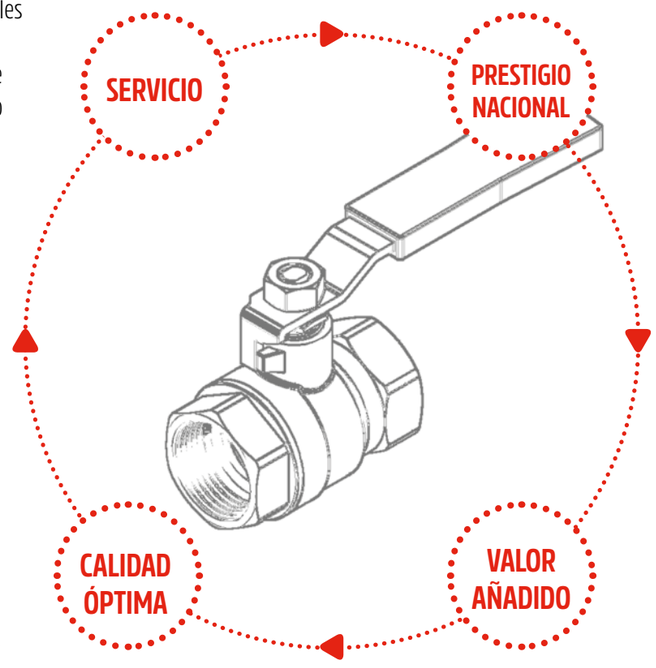

MARCAMOS LA DIFERENCIA

TECNOLOGÍA, INNOVACIÓN, CALIDAD, COMPETITIVIDAD: NUESTRA CLAVE PARA OFRECER SOLUCIONES DE REFERENCIA.

TECNOLOGÍA I + D + I .

La investigación nos guía y nos impulsa. Nos centramos en diseñar productos que faciliten la labor de los instaladores y en mejorar sus prestaciones técnicas. Nuestros laboratorios trabajan de forma constante realizando ensayos mecánicos, químicos y de vida de producto con el fin de alimentar su mejora continua.

LOS MÁS EXIGENTES CONTROLES DE CALIDAD.

Calidad desde el momento cero. La totalidad del proceso de producción se somete a un control exhaustivo para garantizar la calidad. Los procesos relacionados con el desarrollo y fabricación de válvulas están de acuerdo a la ISO 9001:2015. Están establecidos procedimientos de control que afectan a todo nuestro equipo y que permiten garantizar la calidad de nuestras válvulas.

ÍNDICE

VÁLVULAS DE ESCUADRA 6
GRIFO JARDÍN 14
VÁLVULA DE ESFERA 20
RETENCIÓN MONOBLOC 34
VÁLVULAS DE SEGURIDAD 38
VÁLVULAS MIINI 42
VÁLVULAS ANTI-RETORNO 46
CONTADORES Y ACOMETIDAS 50
ACCESORIOS 60
ANEXOS 64
LISTA DE CÓDIGOS 72

VÁLVULAS DE ESCUADRA

—

C-850
T-750
E-650

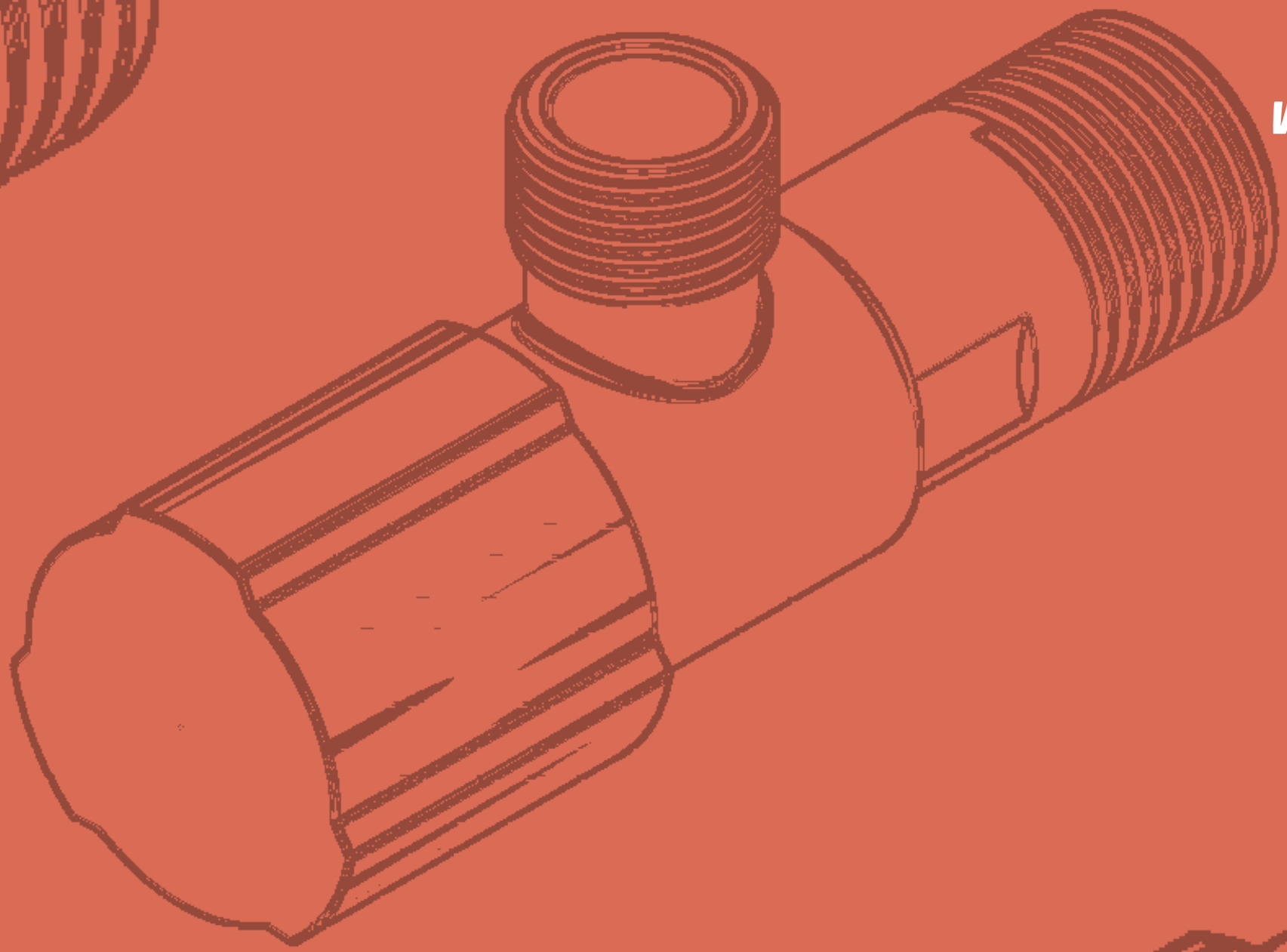

tucai® | TMM

CÓDIGO	DIMENSIONES (mm)				
	Ts	Te	Lt	Ls	H
0400001	3/8"				
0400002	1/2"	1/2"	86	46	27
0400003	3/4"				

MATERIALES

LLAVE DE ESCUADRA DE CIERRE CERÁMICO

A **CUERPO**
Latón CW617N, según UNE-EN 12165 , totalmente cromado

B **CARTUCHO**
Latón CW617N, según UNE-EN 12165.
Sistema de cierre con discos cerámicos

C **MANETA**
Metálica totalmente cromada

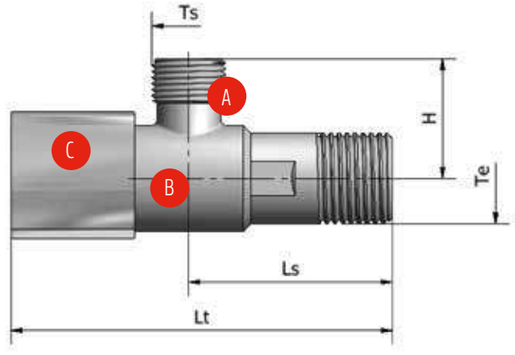

APLICACIONES

LAVADORA / LAVAVAJILLAS
(modelo de 3/4")

GRIFERÍA

WC

CARACTERÍSTICAS

PRESIÓN NOMINAL
16 bar (PN-16)

TEMP. MAX.
100ºC
TEMP. MÍN.
0ºC

CAUDAL
33 lit/min, a 3 bar de presión

1/4 de vuelta

Antical

Rosca de entrada moleteada

CERTIFICACIONES

REAL DECRETO 140/2003

DIRECTIVA EUROPEA 98/83

MODELO C-850	MEDIDAS	EMBALAJE CAJA		CÓDIGO	P.V.P. (UNITARIO)
		GRANDE	PEQUEÑA		
	1/2" x 3/8"	94	2	04000 01	7,06 €
	1/2" x 1/2"	58	1	04000 02	8,02 €

MODELO C-851	MEDIDAS	EMBALAJE CAJA		CÓDIGO	P.V.P. (UNITARIO)
		GRANDE	PEQUEÑA		
	1/2" x 3/4"	90	2	04000 03	7,24 €

C-850

Escanea para
ver ficha

CÓDIGO	DIMENSIONES (mm)				
	Ts	Te	Lt	Ls	H
0400008	3/8"	1/2"	78	45	24
0400010	1/2"				
0400013	3/4"				

MATERIALES

LLAVE DE ESCUADRA DE REGULACIÓN RÁPIDA

- **A** **CUERPO** Latón CW617N, según UNE-EN 12165 , totalmente cromado
- **B** **PISTÓN** Latón CW617N, según UNE-EN 12164
- **C** **MANETA** ABS cromada

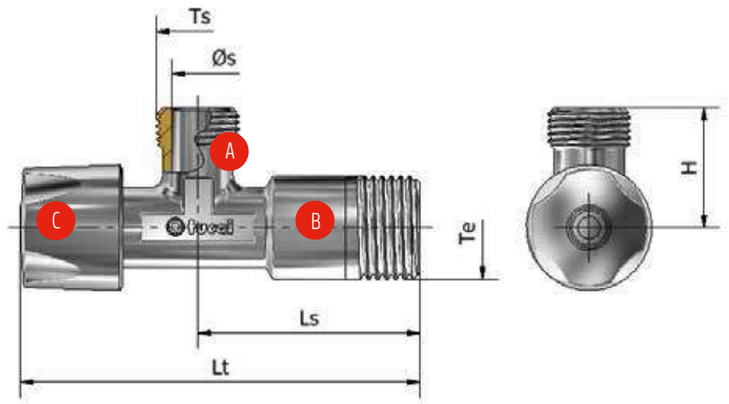

APLICACIONES

- LAVADORA / LAVAVAJILLAS (modelo de 3/4")
- GRIFERÍA
- WC

CARACTERÍSTICAS

- **PRESIÓN NOMINAL** 16 bar (PN-16)
- **TEMP. MAX.** 85ºC
  TEMP. MÍN. 0ºC
- **CAUDAL** 21 lit/min, a 3 bar de presión
- Cierre de 3/4 de vuelta
- Verificado 100% contra fugas
- Durabilidad: garantizados 2000 ciclos de maniobra
- Rosca de entrada moleteada

CERTIFICACIONES

NF

MODELO T-750	MEDIDAS	EMBALAJE CAJA		CÓDIGO	P.V.P. (UNITARIO)
		GRANDE	PEQUEÑA		
	1/2" x 3/8"	100	2	04000 08	4,88 €
	1/2" x 1/2"	100	2	04000 10	5,35 €
	1/2" x 3/4"	50	1	04000 13	6,33 €

NOTA
Diagrama de Presión / Caudal en código QR y en Anexo (página 70)

T-750

Escanea para ver ficha

El pedido de una caja grande entera del ***código 0400008*** se entregará en este formato de caja expositora.

CÓDIGO	DIMENSIONES (mm)					
	Ts	Te	Lt	Ls	Øs	H
0400011	3/8"	1/2"	82	47	12,2	22
0400012	1/2"	1/2"	82	47	15	24

MATERIALES

LLAVE DE ESCUADRA ANTICAL

A **CUERPO**
Latón CW617N, según UNE-EN 12165, totalmente cromado

B **OBTURADOR**
POM

C **MANETA**
ABS cromada

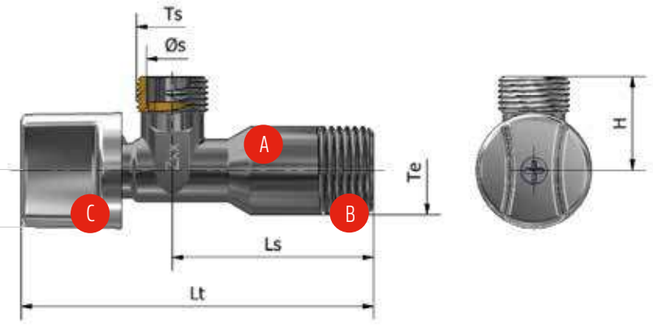

APLICACIONES

GRIFERÍA

WC

CARACTERÍSTICAS

PRESIÓN NOMINAL
16 bar (PN-16)

TEMP. MAX.
70ºC
TEMP. MÍN.
0ºC

CAUDAL
20 lit/min, a 3 bar de presión

Cierre de 1/4 de vuelta

Antical

Rosca de entrada moleteada

MODELO E-650	MEDIDAS	EMBALAJE CAJA		CÓDIGO	P.V.P. (UNITARIO)
		GRANDE	PEQUEÑA		
	1/2 x 3/8"	174	2	0400011	3,60 €
	1/2" x 1/2"	174	2	0400012	4,20 €

E-650

Escanea para ver ficha

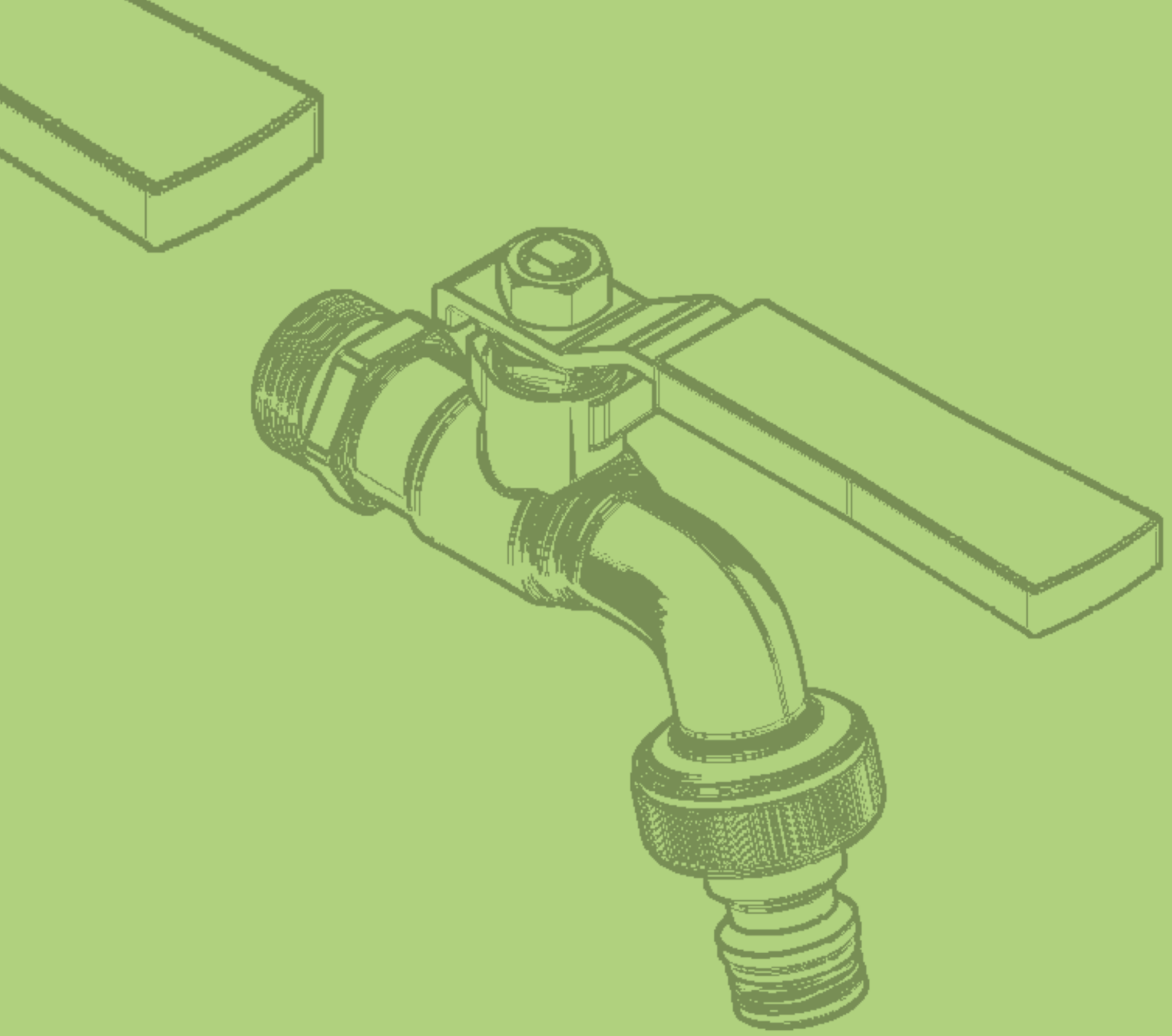

GRIFO JARDÍN

—

M-400
C-400
I-400

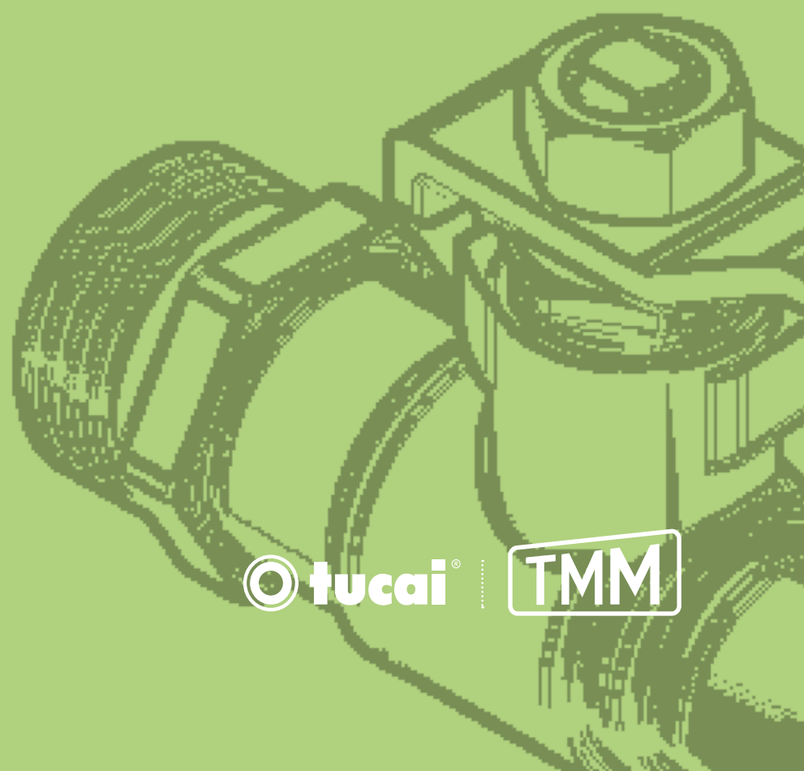

tucai® | TMM

CÓDIGO	R	E	DN	DIMENSIONES (mm)			
				P	L	H	M
0103001	1/2"	1/2"	10	9	85	92	95
0103002	3/4"	3/4"	15	11,5	88	93	95
0103003	1/2"	3/4"	10	9	85	92	95
0103004	3/4"	1"	15	11,5	88	93	95
0103005	1"	1"	15	14	100	96	95

MATERIALES

GRIFO JARDÍN PN20

A **CUERPO**
Latón CW617N, según UNE-EN 12165

B **TAPA**
Latón CW617N, según UNE-EN 12165

C **EJE**
Latón CW617N, según UNE-EN 12164

D **ASIENTOS**
PTFE válidos para el contacto con agua potable

E **ESFERA DE LATÓN**
Cromada

F **MANETA**
Acero con tratamiento Dacromet
Acero inoxidable AISI304
Mariposa de latón

G **ENLACES**
Boquilla / Enchufe rápido

Latón niquelado

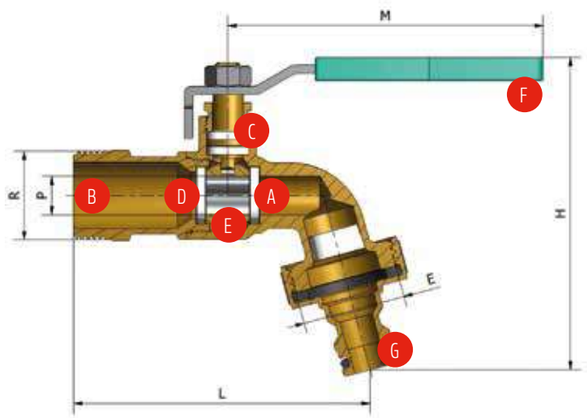

CARACTERÍSTICAS

PRESIÓN NOMINAL
20 bar (PN-20)

TEMP. MAX.
100ºC
TEMP. MÍN.
-10ºC

Sistema Anti-fuga en el eje

Según UNE EN 13828

Todas las superficies interiores que están en contacto continuo con el agua son resistentes a la corrosión

OPCIONES

Azul / Rojo / Turquesa

En el caso de querer solicitar una maneta de color diferente al del modelo, hay que marcar la primera letra del color al final del código.

EJEMPLO
*Maneta Azul: 0103001**A***

M-400 ER
MANETA ACERO DACROMET

MEDIDAS	EMBALAJE CAJA		CÓDIGO	P.V.P. (UNITARIO)
	GRANDE	PEQUEÑA		
1/2"x 1/2"	60	15	01030 21	9,84 €
3/4"x 3/4"	48	12	01030 22	13,04 €
1"x 1"	24	6	01030 25	18,20 €
1/2"x 3/4"	60	15	01030 23	11,63 €
3/4"x 1"	40	10	01030 24	16,56 €

M-400 ER
MANETA ACERO INOXIDABLE

MEDIDAS	EMBALAJE CAJA		CÓDIGO	P.V.P. (UNITARIO)
	GRANDE	PEQUEÑA		
1/2"x 1/2"	60	15	01030 01	10,24 €
3/4"x 3/4"	48	12	01030 02	13,59 €
1"x 1"	24	6	01030 05	18,78 €
1/2"x 3/4"	60	15	01030 03	12,11 €
3/4"x 1"	40	10	01030 04	17,26 €

M-400 ER M
MARIPOSA LATÓN

MEDIDAS	EMBALAJE CAJA		CÓDIGO	P.V.P. (UNITARIO)
	GRANDE	PEQUEÑA		
1/2"x 1/2"	60	15	01040 01	10,24 €
3/4"x 3/4"	48	12	01040 02	13,59 €
1"x 1"	24	6	01040 05	18,78 €
1/2"x 3/4"	60	15	01040 03	12,33 €
3/4"x 1"	40	10	01040 04	17,46 €

M-400
MANETA ACERO DACROMET

MEDIDAS	EMBALAJE CAJA		CÓDIGO	P.V.P. (UNITARIO)
	GRANDE	PEQUEÑA		
1/2"x 1/2"	60	15	01010 21	8,71 €
3/4"x 3/4"	48	12	01010 22	11,72 €
1"x 1"	24	6	01010 23	16,78 €
1/2"x 3/4"	60	15	01010 24	10,26 €
3/4"x 1"	40	10	01010 25	14,07 €

M-400
MANETA ACERO INOXIDABLE

MEDIDAS	EMBALAJE CAJA		CÓDIGO	P.V.P. (UNITARIO)
	GRANDE	PEQUEÑA		
1/2"x 1/2"	60	15	01010 01	9,03 €
3/4"x 3/4"	48	12	01010 02	12,18 €
1"x 1"	24	6	01010 03	17,48 €
1/2"x 3/4"	60	15	01010 04	10,49 €
3/4"x 1"	40	10	01010 05	14,67 €

M-400 M
MARIPOSA LATÓN

MEDIDAS	EMBALAJE CAJA		CÓDIGO	P.V.P. (UNITARIO)
	GRANDE	PEQUEÑA		
1/2"x 1/2"	60	15	01020 01	9,31 €
3/4"x 3/4"	48	12	01020 02	12,18 €
1"x 1"	24	6	01020 03	17,48 €
1/2"x 3/4"	60	15	01020 04	11,02 €
3/4"x 1"	40	10	01020 05	14,86 €

NOTA
Diagrama de Presión / Caudal en código QR y en Anexo (página 66)

Otros modelos disponibles, consultar lista de códigos – ver pág. 74/75

M-400
Escanea para ver ficha

CÓDIGO	R	E	DN	DIMENSIONES (mm)			
				P	L	H	M
0101101	1/2"	3/4"	10	10	100	105	91
0101102	3/4"	1"	15	12	116	114	91
0101103	1"	1 1/4"	15	15	128	133	110
0101104	1"	1"	15	15	125	129	110

Opción antical

MATERIALES

GRIFO JARDÍN PN-25

- **A** **CUERPO** — Latón CW617N, según UNE-EN 12165
- **B** **TAPA** — Latón CW617N, según UNE-EN 12165
- **C** **EJE** — Latón CW617N, según UNE-EN 12164
- **D** **ASIENTOS** — PTFE válidos para el contacto con agua potable
- **E** **JUNTA DE ESTANQUEIDAD DE EPDM**
- **F** **ESFERA DE LATÓN** — Cromada / Antical
- **G** **MANETA** — Acero Inoxidable AISI-304
- **H** **ENLACES** — Boquilla / Enchufe rápido

Latón niquelado

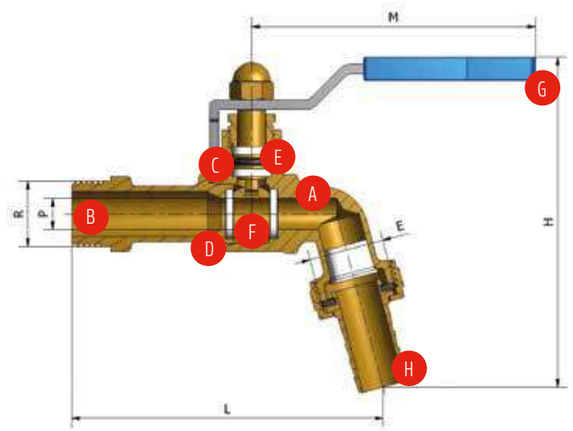

CARACTERÍSTICAS

- **PRESIÓN NOMINAL** 25 bar (PN-25)
- **TEMP. MAX.** 150ºC **TEMP. MÍN.** -30ºC
- Sistema Anti-fuga en el eje
- Bloqueo por candado
- Según UNE EN 13828

Todas las superficies interiores que están en contacto continuo con el agua son resistentes a la corrosión

OPCIONES

Azul / Rojo

En el caso de querer solicitar una maneta de color diferente al del modelo, hay que marcar la primera letra del color al final del código.

EJEMPLO
*Maneta Roja: 0101301**R***

	MEDIDAS	EMBALAJE CAJA GRANDE	EMBALAJE CAJA PEQUEÑA	CÓDIGO	P.V.P. (UNITARIO)
C-400 ER	1/2"x 3/4"	40	10	01013 01	17,13 €
	3/4"x 1"	32	8	01013 02	22,75 €
	1"x 1"	16	4	01013 03	38,80 €
C-400 ER ANTICAL	1/2"x 3/4"	40	10	01113 01	18,78 €
	3/4"x 1"	32	8	01113 02	24,35 €
	1"x 1"	16	4	01113 03	41,02 €

	MEDIDAS	EMBALAJE CAJA GRANDE	EMBALAJE CAJA PEQUEÑA	CÓDIGO	P.V.P. (UNITARIO)
C-400	1/2"x 3/4"	40	10	01011 01	16,69 €
	3/4"x 1"	32	8	01011 02	22,23 €
	1"x 1 1/4	16	4	01011 03	37,90 €
	1"x 1"	16	4	01011 04	38,25 €
C-400 ANTICAL	1/2"x 3/4"	40	10	01111 01	18,16 €
	3/4"x 1"	32	8	01111 02	23,88 €
	1"x 1 1/4	16	4	01111 03	40,10 €
	1"x 1"	16	4	01111 04	40,47 €

NOTA
Diagrama de Presión / Caudal en código QR y en Anexo (página 66)

C-400
Escanea para ver ficha

MATERIALES

- **CUERPO, TAPA Y EJE** Acero inoxidable AISI316
- **ASIENTOS** PTFE válidos para el contacto con agua potable
- **JUNTA DE ESTANQUEIDAD DE EPDM**
- **ESFERA** Acero inoxidable AISI 316
- **MANETA** Acero inoxidable AISI 304
- **ENLACES** Boquilla / Enchufe rápido

Todas las superficies interiores que están en contacto continuo con el agua son resistentes a la corrosión

CARACTERÍSTICAS

- **PRESIÓN NOMINAL** 25 bar (PN-25)
- **TEMP. MAX.** 150ºC **TEMP. MÍN.** -10ºC
- Sistema Anti-fuga en el eje
- Bloqueo por candado
- Según UNE EN 13828

	MEDIDAS	EMBALAJE CAJA GRANDE	EMBALAJE CAJA PEQUEÑA	CÓDIGO	P.V.P. (UNITARIO)
I-400 ER	1/2"x 3/4"	40	10	01313 01	23,94 €
	3/4"x 1"	32	8	01313 02	30,34 €

	MEDIDAS	EMBALAJE CAJA GRANDE	EMBALAJE CAJA PEQUEÑA	CÓDIGO	P.V.P. (UNITARIO)
I-400	1/2"x 3/4"	40	10	01311 01	23,94 €
	3/4"x 1"	32	8	01311 02	30,34 €
	1"x 1 1/4	16	4	01311 03	45,74 €

NOTA
Diagrama de Presión / Caudal en código QR y en Anexo (página 66)

Otros modelos disponibles, consultar lista de códigos - ver pág. 75

I-400
Escanea para ver ficha

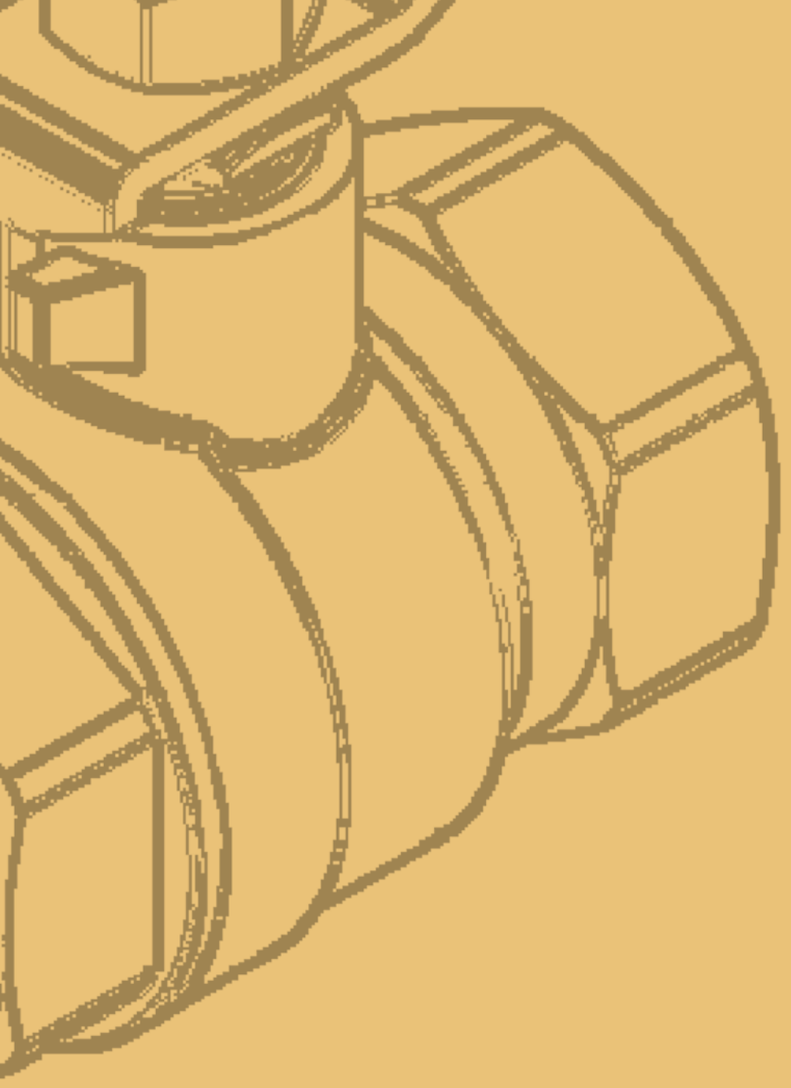

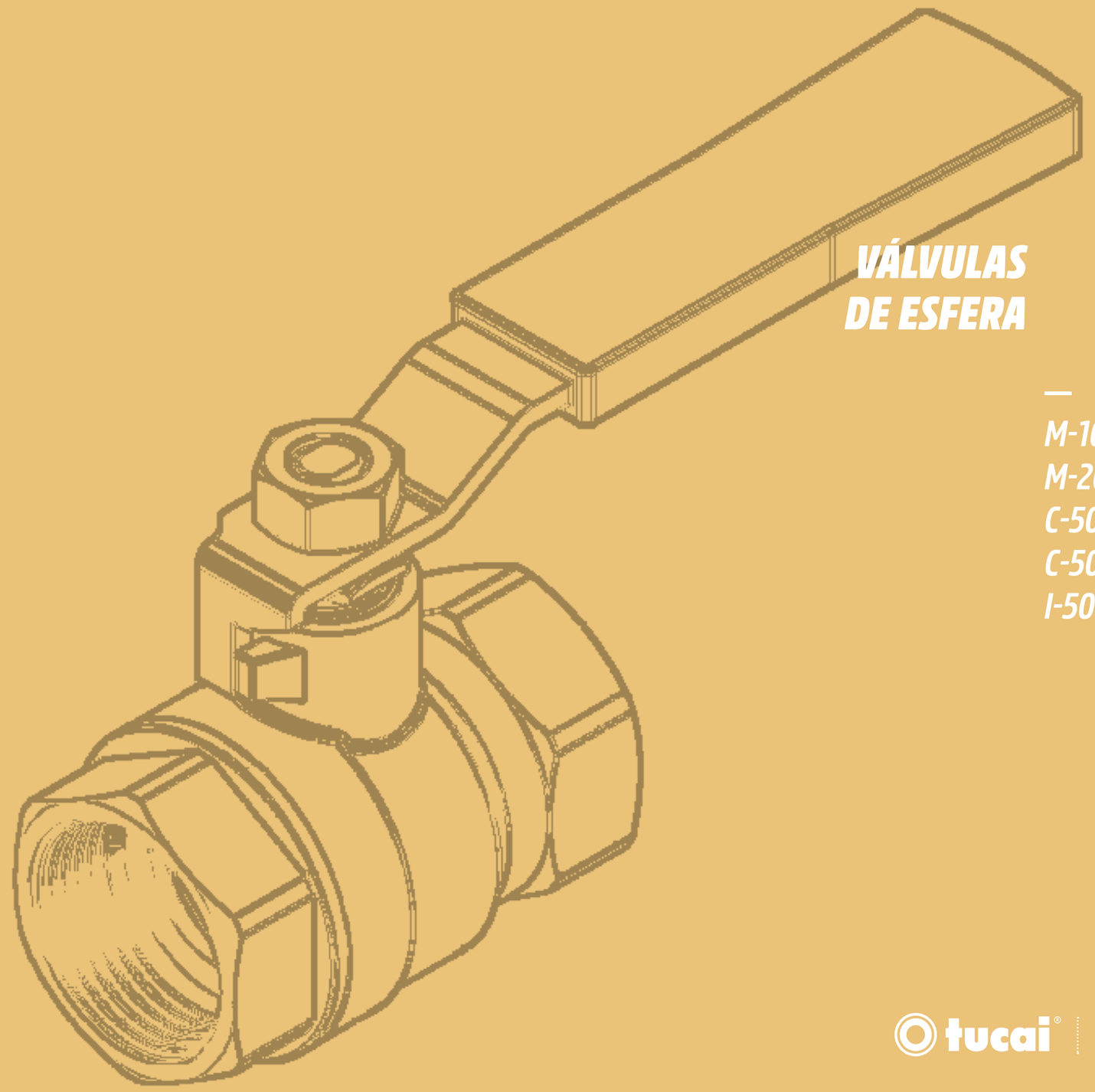

VÁLVULAS DE ESFERA

—

M-100
M-200
C-501
C-502
I-500

tucai® | TMM

CÓDIGO	MEDIDA R	DN	DIMENSIONES (mm)			
			P	L	H	M
0200003	1/2"	15	13,5	46,5	45,5	86
0200004	3/4"	20	18,5	52	49	86
0200005	1"	25	22,5	69	58	101
0200006	1 1/4	32	27	75	62	101
0200007	1 1/2	40	34	89	74	154
0200008	2"	50	45	103	82,5	154

MATERIALES

VÁLVULA DE ESFERA PN25

A **CUERPO**
Latón CW617N, según UNE-EN 12165

B **TAPA**
Latón CW617N, según UNE-EN 12165

C **EJE**
Latón CW614N, según UNE-EN 12164

D **ASIENTOS**
PTFE válidos para el contacto con agua potable

E **JUNTA DE ESTANQUEIDAD DE EPDM**

F **ESFERA DE LATÓN**
Cromada

G **MANETA**
Acero con tratamiento Dacromet
Mariposa de aluminio.

Superficies externas niqueladas. Todas las superficies en contacto con el agua están libres de níquel.

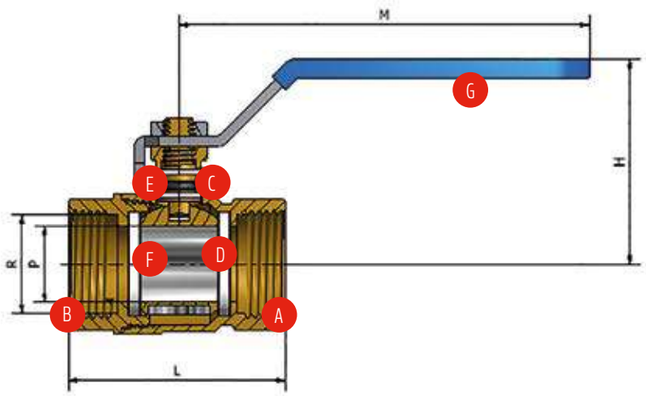

CARACTERÍSTICAS

PRESIÓN NOMINAL
25 bar (PN-25)

TEMP. MAX.
100 ºC
TEMP. MÍN.
-10 ºC

Sistema Anti-fuga en el eje

Según UNE EN 13828

Todos los materiales empleados en la fabricación de estas válvulas son adecuados para estar en contacto con agua destinada al consumo humano.

OPCIONES

Azul / Rojo (Novedad 2018)

En el caso de querer solicitar una maneta de color diferente al del modelo, hay que marcar la primera letra del color al final del código.

EJEMPLO
*Maneta Roja: 0200003**R***

CERTIFICACIONES

		MEDIDAS	EMBALAJE CAJA		CÓDIGO	P.V.P. (UNITARIO)
			GRANDE	PEQUEÑA		
	M-100 MANETA ACERO DACROMET	1/2"	80	20	02000 03	4,60 €
		3/4"	60	15	02000 04	6,43 €
		1"	40	10	02000 05	10,38 €
		1 1/4	24	6	02000 06	15,37 €
		1 1/2	16	4	02000 07	24,34 €
		2"	8	2	02000 08	35,05 €

		MEDIDAS	EMBALAJE CAJA		CÓDIGO	P.V.P. (UNITARIO)
			GRANDE	PEQUEÑA		
	M-100 MARIPOSA ALUMINIO	1/2"	80	20	02200 03	5,27 €
		3/4"	60	15	02200 04	7,15 €
		1"	40	10	02200 05	11,38 €

		MEDIDAS	EMBALAJE CAJA		CÓDIGO	P.V.P. (UNITARIO)
			GRANDE	PEQUEÑA		
	M-100 M-H MANETA ACERO DACROMET	1/2"	80	20	02300 03	4,91 €
		3/4"	60	15	02300 04	6,96 €
		1"	40	10	02300 05	11,07 €

		MEDIDAS	EMBALAJE CAJA		CÓDIGO	P.V.P. (UNITARIO)
			GRANDE	PEQUEÑA		
	M-100 M-H MARIPOSA ALUMINIO	1/2"	80	20	02400 03	5,42 €
		3/4"	60	15	02400 04	7,45 €
		1"	40	10	02400 05	11,91 €

NOTA
Diagrama de pérdidas de carga y coeficiente de caudal Kv en código QR y en anexo en pag 67

M-100
Escanea para ver ficha

CÓDIGO	MEDIDA R	DN	DIMENSIONES (mm) P	L	H	M
0201821	1/4"	8	10	42	40	94
0201822	3/8"	10	10	42	40	94
0201823	1/2"	15	14	48	42	94
0201824	3/4"	20	19	56	46	94
0201825	1"	25	24	65	55	125
0201826	1 1/4	32	30	75	60	125
0201827	1 1/2	40	37,5	86	77	146
0201828	2"	50	47	102	85	146
0201829	2 1/2	65	57	128	92	205
0201830	3"	80	69	145	107	225
0201831	4"	100	90	185	125	225

MATERIALES

VÁLVULA DE ESFERA PN30

A **CUERPO**
Latón CW617N, según UNE-EN 12165

B **TAPA**
Latón CW617N, según UNE-EN 12165

C **EJE**
Latón CW614N, según UNE-EN 12164

D **ASIENTOS**
PTFE válidos para el contacto con agua potable

E **ESFERA DE LATÓN**
Cromada

F **MANETA**
Acero con tratamiento Dacromet.
Mariposa de Latón
Cuadrado de Latón
Acero inoxidable AISI304

Cuando hayan rotado las existencias, sólo las superficies externas estarán niqueladas. Las superficies en contacto con el agua estarán libres de níquel.

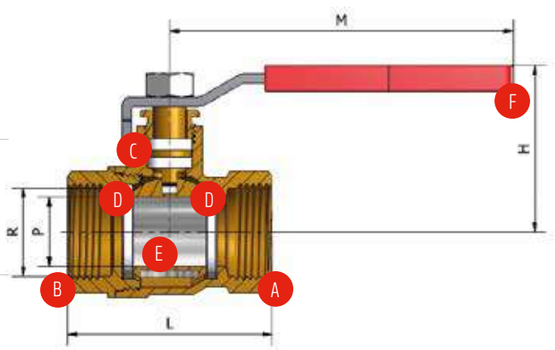

CARACTERÍSTICAS

PRESIÓN NOMINAL
30 bar (PN-30)

TEMP. MAX.
150 ºC
TEMP. MÍN.
-10 ºC

Sistema Anti-fuga en el eje

Según UNE EN 13828

Todos los materiales empleados en la fabricación de estas válvulas son adecuados para estar en contacto con agua destinada al consumo humano.

OPCIONES

Azul / Rojo

En el caso de querer solicitar una maneta de color diferente al del modelo, hay que marcar la primera letra del color al final del código.

EJEMPLO
*Maneta Azul: 02018 11**A***

CERTIFICACIONES

acs

M-200
MANETA ACERO DACROMET

MEDIDAS	EMBALAJE CAJA GRANDE	EMBALAJE CAJA PEQUEÑA	CÓDIGO	P.V.P. (UNITARIO)
1/4"	80	20	02018 11	5,72 €
3/8"	80	20	02018 12	5,72 €
1/2"	80	20	02018 13	5,90 €
3/4"	60	15	02018 14	8,02 €
1"	40	10	02018 15	12,52 €
1 1/4	24	6	02018 16	18,56 €
1 1/2	16	4	02018 17	27,92 €
2"	8	2	02018 18	40,87 €
2 1/2	6	-	02018 19	98,18 €
3"	4	-	02018 20	162,07 €

M-200
MANETA INOXIDABLE

MEDIDAS	EMBALAJE CAJA GRANDE	EMBALAJE CAJA PEQUEÑA	CÓDIGO	P.V.P. (UNITARIO)
1/4"	80	20	02018 21	6,36 €
3/8"	80	20	02018 22	6,36 €
1/2"	80	20	02018 23	6,65 €
3/4"	60	15	02018 24	8,77 €
1"	40	10	02018 25	13,75 €
1 1/4	24	6	02018 26	19,00 €
1 1/2	16	4	02018 27	30,50 €
2"	8	2	02018 28	43,96 €
2 1/2	6	-	02018 29	100,43 €
3"	4	-	02018 30	164,78 €
4"	2	-	02018 31	340,83 €

M-200
MARIPOSA LATÓN

MEDIDAS	EMBALAJE CAJA GRANDE	EMBALAJE CAJA PEQUEÑA	CÓDIGO	P.V.P. (UNITARIO)
1/4"	80	20	02028 01	6,36 €
3/8"	80	20	02028 02	6,36 €
1/2"	80	20	02028 03	6,65 €
3/4"	60	15	02028 04	8,77 €
1"	40	10	02028 05	13,75 €

M-200
CUADRADO LATÓN

MEDIDAS	EMBALAJE CAJA GRANDE	EMBALAJE CAJA PEQUEÑA	CÓDIGO	P.V.P. (UNITARIO)
1/2"	80	20	02038 01	8,92 €
3/4"	60	15	02038 02	11,28 €
1"	40	10	02038 03	18,19 €
1 1/4	24	6	02038 04	24,54 €
1 1/2	16	4	02038 05	38,92 €
2"	8	2	02038 06	55,72 €
2 1/2	6	-	02038 07	104,33 €
3"	4	-	02038 08	170,10 €

NOTA
Diagrama de perdidas de carga y coeficiente de caudal Kv en código QR y en Anexos (pag.68)

Otros modelos disponibles, consultar lista de códigos - ver pág. 76-77

M-200

Escanea para ver ficha

TMM M-200

OPCIONES

Azul / Rojo

En el caso de querer solicitar una maneta de color diferente al del modelo, hay que marcar la primera letra del color al final del código.

EJEMPLO
*Maneta Azul: 0204820**A***

M-200 M-H
MANETA ACERO DACROMET

MEDIDAS	EMBALAJE CAJA GRANDE	EMBALAJE CAJA PEQUEÑA	CÓDIGO	P.V.P. (UNITARIO)
3/8"	80	20	02048 20	6,72 €
1/2"	80	20	02048 21	7,03 €
3/4"	60	15	02048 22	9,18 €
1"	40	10	02048 23	13,63 €
1 1/4	24	6	02048 24	20,85 €
1 1/2	16	4	02048 25	30,71 €
2"	8	2	02048 26	44,30 €

M-200 M-H
MANETA INOXIDABLE

MEDIDAS	EMBALAJE CAJA GRANDE	EMBALAJE CAJA PEQUEÑA	CÓDIGO	P.V.P. (UNITARIO)
3/8"	80	20	02048 10	7,51 €
1/2"	80	20	02048 11	7,77 €
3/4"	60	15	02048 12	9,90 €
1"	40	10	02048 13	14,45 €
1 1/4	24	6	02048 14	21,45 €
1 1/2	16	4	02048 15	33,52 €
2"	8	2	02048 16	47,46 €

M-200 M-H
MARIPOSA LATÓN

MEDIDAS	EMBALAJE CAJA GRANDE	EMBALAJE CAJA PEQUEÑA	CÓDIGO	P.V.P. (UNITARIO)
3/8"	80	20	02058 00	7,51 €
1/2"	80	20	02058 01	7,77 €
3/4"	60	15	02058 02	9,90 €
1"	40	10	02058 03	14,45 €

M-200 M-H
CUADRADO LATÓN

MEDIDAS	EMBALAJE CAJA GRANDE	EMBALAJE CAJA PEQUEÑA	CÓDIGO	P.V.P. (UNITARIO)
3/8"	80	20	02088 00	9,65 €
1/2"	80	20	02088 01	10,05 €
3/4"	60	15	02088 02	12,42 €
1"	40	10	02088 03	18,94 €
1 1/4	24	6	02088 04	27,50 €
1 1/2	16	4	02088 05	42,81 €
2"	8	2	02088 06	60,29 €

NOTA
Otros modelos disponibles,
consultar lista de códigos – ver pág. 77-78

VÁLVULAS PORTASONDAS / DISPOSITIVO DE PURGADO

OPCIONES

Azul / Rojo

En el caso de querer solicitar una maneta de color diferente al del modelo, hay que marcar la primera letra del color al final del código.

EJEMPLO
*Maneta Azul: 0206801**A***

M-280
MANETA INOXIDABLE

MEDIDAS	EMBALAJE CAJA GRANDE	EMBALAJE CAJA PEQUEÑA	CÓDIGO	P.V.P. (UNITARIO)
1/2"	80	20	0206801	8,47 €
3/4"	60	15	0206802	10,80 €
1"	40	10	0206803	15,75 €

M-280
MARIPOSA LATÓN

MEDIDAS	EMBALAJE CAJA GRANDE	EMBALAJE CAJA PEQUEÑA	CÓDIGO	P.V.P. (UNITARIO)
1/2"	80	20	0207801	9,14 €
3/4"	60	15	0207802	11,95 €
1"	40	10	0207803	17,71 €

NOTA
Otros modelos disponibles,
consultar lista de códigos – ver pág. 78-79

M-200

Escanea para ver ficha

KIT PROLONGADOR

Alargadera de palanca de latón según UNE-EN.12.165 niquelado.
Apto sólo para modelo M-200

KIT PROLONGADOR M-200

MEDIDAS	EMBALAJE CAJA PEQUEÑA	CÓDIGO	P.V.P. (UNITARIO)
1/2"- 3/4"	20	00501 01	5,82 €
1"- 1 1/4	15	00501 02	10,95 €
1 1/2- 2"	10	00501 03	16,14 €

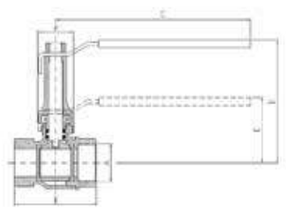

MEDIDA A	DIMENSIONES (mm) Paso	B	C	D	E	ø
1/2"	15	48	94	86	42	26
3/4"	19	56	94	90	46	26
1"	24	65	125	104	55	31
1 1/4	30	75	125	109	60	31
1 1/2	38	86	146	137	77	38
2"	47	102	146	145	85	38

NOTA
Otros modelos disponibles,
consultar lista de códigos – ver pág. 78-79

MEDIDAS C-501

CÓDIGO	MEDIDA R	DN	DIMENSIONES (mm)			
			P	L	H	M
0201601	1/4"	8	10	47	50	91
0201602	3/8"	10	11,5	48	50	91
0201603	1/2"	15	15	52	53	108
0201604	3/4"	20	20	63	56	108
0201605	1"	25	25	73	63	135
0201606	1, 1/4"	32	32	86,5	68	135
0201607	1, 1/2"	40	40	96,5	80	155
0201608	2"	50	50	114	88	155
0201609	2, 1/2"	65	65	156	117	284
0201610	3"	80	80	182	129	284

Opción antihielo

Opción antical

MEDIDAS C-502

CÓDIGO	MEDIDA R	DN	DIMENSIONES (mm)				
			P	L	H	A	M
0205101	1/2"	15	15	53	53	40	108
0205102	3/4"	20	20	63	56	40	108

MATERIALES

VÁLVULA DE ESFERA PN60

A **CUERPO**
Latón CW617N, según UNE-EN 12165

B **TAPA**
Latón CW617N, según UNE-EN 12165

C **EJE**
Latón CW617N, según UNE-EN 12164

D **JUNTA DE ESTANQUEIDAD DE EPDM**

E **ASIENTOS**
PTFE válido para el contacto con agua potable

F **ESFERA**
Cromada / Antical / Antihielo

G **MANETA**
Acero inoxidable AISI 304
Mariposa de latón
Cuadrado de latón

Cuando hayan rotado las existencias, sólo las superficies externas estarán niqueladas. Las superficies en contacto con el agua estarán libres de níquel.

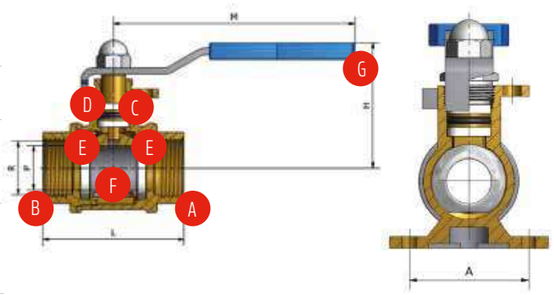

CARACTERÍSTICAS

PRESIÓN NOMINAL
60 bar (PN-60)

TEMP. MAX.
150 ºC
TEMP. MÍN.
-10ºC, versión antihielo -30ºC

Sistema Anti-fuga en el eje

Según UNE EN 13828

Bloqueo por candado

Todos los materiales empleados en la fabricación de estas válvulas son adecuados para estar en contacto con agua destinada al consumo humano.

OPCIONES

Azul / Rojo

En el caso de querer solicitar una maneta de color diferente al del modelo, hay que marcar la primera letra del color al final del código.

EJEMPLO
*Maneta Roja: 0201603**R***

CERTIFICACIONES

C-501

MEDIDAS	EMBALAJE CAJA GRANDE	EMBALAJE CAJA PEQUEÑA	CÓDIGO	P.V.P. (UNITARIO)
1/4"	80	20	02016 01	11,86 €
3/8"	80	20	02016 02	11,86 €
1/2"	60	15	02016 03	13,89 €
3/4"	40	10	02016 04	18,81 €
1"	24	6	02016 05	28,89 €
1 1/4	16	4	02016 06	47,16 €
1 1/2	12	3	02016 07	70,10 €
2"	10	-	02016 08	107,66 €
2 1/2	4	-	02016 09	210,52 €
3"	2	-	02016 10	296,93 €

C-501 ANTIHIELO

MEDIDAS	EMBALAJE CAJA GRANDE	EMBALAJE CAJA PEQUEÑA	CÓDIGO	P.V.P. (UNITARIO)
1/4"	80	20	02017 01	12,78 €
3/8"	80	20	02017 02	12,78 €
1/2"	60	15	02017 03	15,04 €
3/4"	40	10	02017 04	20,35 €
1"	24	6	02017 05	31,19 €
1 1/4	16	4	02017 06	51,00 €
1 1/2	12	3	02017 07	75,75 €
2"	10	-	02017 08	116,30 €

C-501 ANTICAL

MEDIDAS	EMBALAJE CAJA GRANDE	EMBALAJE CAJA PEQUEÑA	CÓDIGO	P.V.P. (UNITARIO)
1/4"	80	20	02116 01	13,32 €
3/8"	80	20	02116 02	13,32 €
1/2"	60	15	02116 03	15,31 €
3/4"	40	10	02116 04	20,31 €
1"	24	6	02116 05	30,67 €
1 1/4	16	4	02116 06	50,22 €
1 1/2	12	3	02116 07	74,02 €
2"	10	-	02116 08	112,81 €

C-501 ANTIHIELO ANTICAL

MEDIDAS	EMBALAJE CAJA GRANDE	EMBALAJE CAJA PEQUEÑA	CÓDIGO	P.V.P. (UNITARIO)
1/4"	80	20	02117 01	14,24 €
3/8"	80	20	02117 02	14,24 €
1/2"	60	15	02117 03	16,38 €
3/4"	40	10	02117 04	21,72 €
1"	24	6	02117 05	32,81 €
1 1/4	16	4	02117 06	53,71 €
1 1/2	12	3	02117 07	79,19 €
2"	10	-	02117 08	120,70 €

ACCESORIOS	MEDIDAS	CÓDIGO	P.V.P. UNITARIO
PASADOR	1/4" - 1 1/4	0000901	5,77 €
	1 1/2 - 2"	0000902	6,42 €
CANDADO	1/4" - 2"	0000903	5,80 €

NOTA
Diagrama de perdidas de carga y coeficiente de caudal Kv en código QR y en Anexo (pag.69)

Otros modelos disponibles, consultar lista de códigos – ver pág. 79-80

C-501

Escanea para ver ficha

TMM C-501

MODELO	MEDIDAS	EMBALAJE CAJA GRANDE	EMBALAJE CAJA PEQUEÑA	CÓDIGO	P.V.P. (UNITARIO)
C-501 M	1/4"	80	20	02021 01	11,86 €
	3/8"	80	20	02021 02	11,86 €
	1/2"	60	15	02021 03	13,89 €
	3/4"	40	10	02021 04	18,81 €
	1"	24	6	02021 05	31,66 €
C-501 M ANTIHIELO	1/4"	80	20	02022 01	12,78 €
	3/8"	80	20	02022 02	12,78 €
	1/2"	60	15	02022 03	15,04 €
	3/4"	40	10	02022 04	20,35 €
	1"	24	6	02022 05	34,20 €
C-501 M ANTICAL	1/4"	80	20	02121 01	13,32 €
	3/8"	80	20	02121 02	13,32 €
	1/2"	60	15	02121 03	15,31 €
	3/4"	40	10	02121 04	20,31 €
	1"	24	6	02121 05	33,26 €
C-501 M ANTIHIELO ANTICAL	1/4"	80	20	02122 01	14,24 €
	3/8"	80	20	02122 02	14,24 €
	1/2"	60	15	02122 03	16,38 €
	3/4"	40	10	02122 04	21,72 €
	1"	24	6	02122 05	35,61 €

MODELO	MEDIDAS	EMBALAJE CAJA GRANDE	EMBALAJE CAJA PEQUEÑA	CÓDIGO	P.V.P. (UNITARIO)
C-501 C	1/2"	60	15	02031 01	18,18 €
	3/4"	40	10	02031 02	23,12 €
	1"	24	6	02031 03	33,76 €
	1 1/4	16	4	02031 04	52,06 €
	1 1/2	12	3	02031 05	74,04 €
	2"	10	-	02031 06	111,58 €
	2 1/2	4	-	02031 07	217,65 €
	3"	2	-	02031 08	305,88 €
C-501 C ANTIHIELO	1/2"	60	15	02032 01	19,62 €
	3/4"	40	10	02032 02	24,96 €
	1"	24	6	02032 03	36,50 €
	1 1/4	16	4	02032 04	56,27 €
	1 1/2	12	3	02032 05	79,99 €
	2"	10	-	02032 06	120,60 €
C-501 C ANTICAL	1/2"	60	15	02131 01	19,80 €
	3/4"	40	10	02131 02	24,88 €
	1"	24	6	02131 03	35,91 €
	1 1/4	16	4	02131 04	55,35 €
	1 1/2	12	3	02131 05	78,23 €
	2"	10	-	02131 06	116,87 €
C-501 C ANTIHIELO ANTICAL	1/2"	60	15	02132 01	21,17 €
	3/4"	40	10	02132 02	26,59 €
	1"	24	6	02132 03	38,39 €
	1 1/4	16	4	02132 04	59,21 €
	1 1/2	12	3	02132 05	83,69 €
	2"	10	-	02132 06	125,05 €

C-501

Escanea para ver ficha

NOTA

Otros modelos disponibles, consultar lista de códigos – ver pág. 80-81-82

TMM C-501

	MEDIDAS	EMBALAJE CAJA GRANDE	EMBALAJE CAJA PEQUEÑA	CÓDIGO	P.V.P. (UNITARIO)
C-501 M-H	1/2"	60	15	02045 01	13,89 €
	3/4"	40	10	02045 02	18,81 €
	1"	24	6	02045 03	28,89 €
C-501 M-H ANTIHIELO	1/2"	60	15	02046 01	15,04 €
	3/4"	40	10	02046 02	20,35 €
	1"	24	6	02046 03	31,19 €
C-501 M-H ANTICAL	1/2"	60	15	02145 01	15,31 €
	3/4"	40	10	02145 02	20,31 €
	1"	24	6	02145 03	30,67 €
C-501 M-H ANTICAL ANTIHIELO	1/2"	60	15	02146 01	16,38 €
	3/4"	40	10	02146 02	21,72 €
	1"	24	6	02146 03	32,81 €

	MEDIDAS	EMBALAJE CAJA GRANDE	EMBALAJE CAJA PEQUEÑA	CÓDIGO	P.V.P. (UNITARIO)
C-501 M-HM	1/2"	60	15	02043 01	13,89 €
	3/4"	40	10	02043 02	18,81 €
	1"	24	6	02043 03	31,66 €
C-501 M-HM ANTIHIELO	1/2"	60	15	02044 01	15,04 €
	3/4"	40	10	02044 02	20,35 €
	1"	24	6	02044 03	34,20 €
C-501 M-HM ANTICAL	1/2"	60	15	02143 01	15,27 €
	3/4"	40	10	02143 02	20,31 €
	1"	24	6	02143 03	33,26 €
C-501 M-HM ANTICAL ANTIHIELO	1/2"	60	15	02144 01	16,38 €
	3/4"	40	10	02144 02	21,72 €
	1"	24	6	02144 03	35,61 €

TMM C-502

MODELO	MEDIDAS	EMBALAJE CAJA GRANDE	EMBALAJE CAJA PEQUEÑA	CÓDIGO	P.V.P. (UNITARIO)
C-502	1/2"	48	12	02051 01	15,12 €
	3/4"	40	10	02051 02	20,42 €
C-502 ANTIHIELO	1/2"	48	12	02052 01	16,34 €
	3/4"	40	10	02052 02	22,07 €
C-502 ANTICAL	1/2"	48	12	02151 01	16,62 €
	3/4"	40	10	02151 02	21,98 €
C-502 ANTIHIELO ANTICAL	1/2"	48	12	02152 01	17,79 €
	3/4"	40	10	02152 02	23,50 €

MODELO	MEDIDAS	EM BALAJE CAJA GRANDE	EM BALAJE CAJA PEQUEÑA	CÓDIGO	P.V.P. (UNITARIO)
C-502 M	1/2"	48	12	02053 01	15,12 €
	3/4"	40	10	02053 02	20,42 €
C-502 M ANTIHIELO	1/2"	48	12	02054 01	16,34 €
	3/4"	40	10	02054 02	22,07 €
C-502 M ANTICAL	1/2"	48	12	02153 01	16,62 €
	3/4"	40	10	02153 02	21,98 €
C-502 M ANTIHIELO ANTICAL	1/2"	48	12	02154 01	17,79 €
	3/4"	40	10	02155 02	23,50 €

NOTA

Diagrama de perdidas de carga y coeficiente de caudal Kv en código QR y en Anexo (pag.69)

Otros modelos disponibles, consultar lista de códigos – ver pág. 82-83-84

C-502

Escanea para ver ficha

REFERENCIA	MEDIDA R	DN	DIMENSIONES (mm)			
			P	L	H	M
0201501	1/4"	8	10	47	50	91
0201502	3/8"	10	11,5	48	50	91
0201503	1/2"	15	15	52	53	108
0201504	3/4"	20	20	63	56	108
0201505	1"	25	25	73	63	135
0201506	1, 1/4"	32	32	86,5	68	135
0201507	1, 1/2"	40	40	96,5	80	155
0201508	2"	50	50	114	88	155
0201509	2, 1/2"	65	65	156	117	284
0201510	3"	80	80	182	129	284

MATERIALES

VÁLVULA DE ESFERA PN80

- **A** CUERPO — Acero inoxidable AISI-316
- **B** TAPA — Acero inoxidable AISI-316
- **C** EJE — Acero inoxidable AISI-316
- **D** ASIENTOS — PTFE válidos para el contacto con agua potable.
- **E** JUNTA DE ESTANQUEIDAD DE EPDM
- **F** ESFERA — Acero inoxidable AISI-316
- **G** MANETA — Acero inoxidable AISI-304

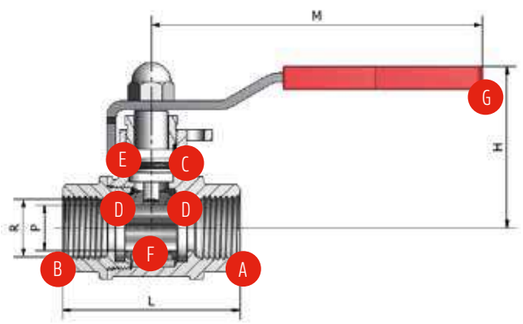

CARACTERÍSTICAS

- **PRESIÓN NOMINAL** 80 bar (PN-80)
- **TEMP. MAX.** 150 ºC **TEMP. MÍN.** -10 ºC
- Sistema Anti-fuga en el eje
- Según UNE EN 13828
- Bloqueo por candado

Todos los materiales empleados en la fabricación de estas válvulas son adecuados para estar en contacto con agua destinada al consumo humano.

OPCIONES

Azul / Rojo

En el caso de querer solicitar una maneta de color diferente al del modelo, hay que marcar la primera letra del color al final del código.

EJEMPLO
*Maneta Azul: 0201502**A***

	MEDIDAS	EMBALAJE CAJA GRANDE	EMBALAJE CAJA PEQUEÑA	CÓDIGO	P.V.P. (UNITARIO)
I-500	1/4"	80	20	02015 01	17,45 €
	3/8"	80	20	02015 02	17,45 €
	1/2"	60	15	02015 03	17,45 €
	3/4"	40	10	02015 04	25,31 €
	1"	24	6	02015 05	36,27 €
	1 1/4	16	4	02015 06	61,38 €
	1 1/2	12	-	02015 07	83,25 €
	2"	10	-	02015 08	130,21 €
	2 1/2	4	-	02015 09	270,38 €
	3"	2	-	02015 10	400,47 €
	4"	1	-	02015 11	515,65 €

ACCESORIOS	MEDIDAS	CÓDIGO	P.V.P. UNITARIO
PASADOR	1/4" - 1 1/4	0000901	5,77 €
	1 1/2 - 2"	0000902	6,42€
CANDADO	1/4" - 2"	0000903	5,80 €

NOTA
Diagrama de perdidas de carga y coeficiente de caudal Kv en código QR y pág. 69

Otros modelos disponibles, consultar lista de códigos – ver pág. 84

I-500

Escanea para ver ficha

RETENCIÓN MONOBLOC

—

C-340

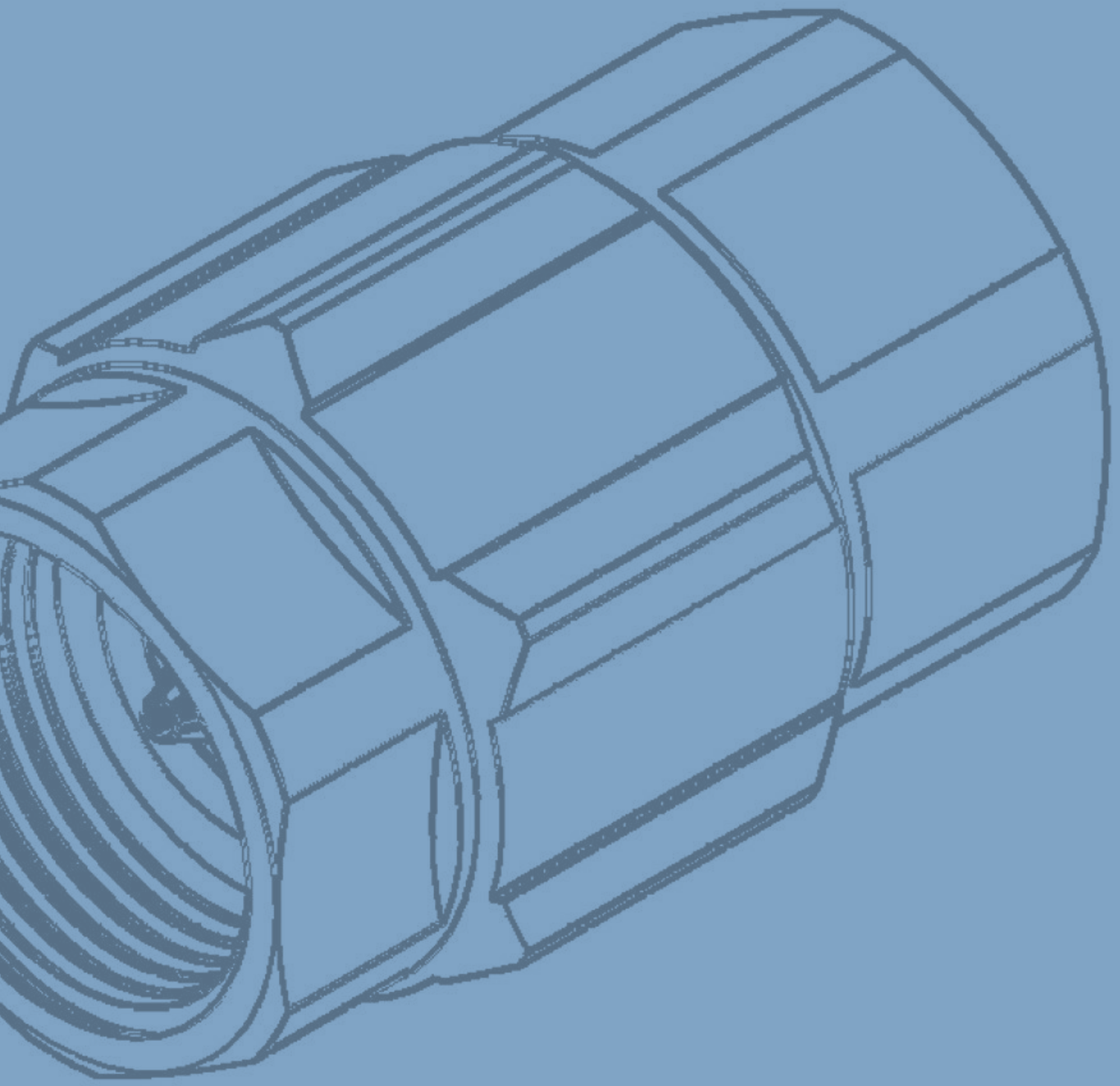

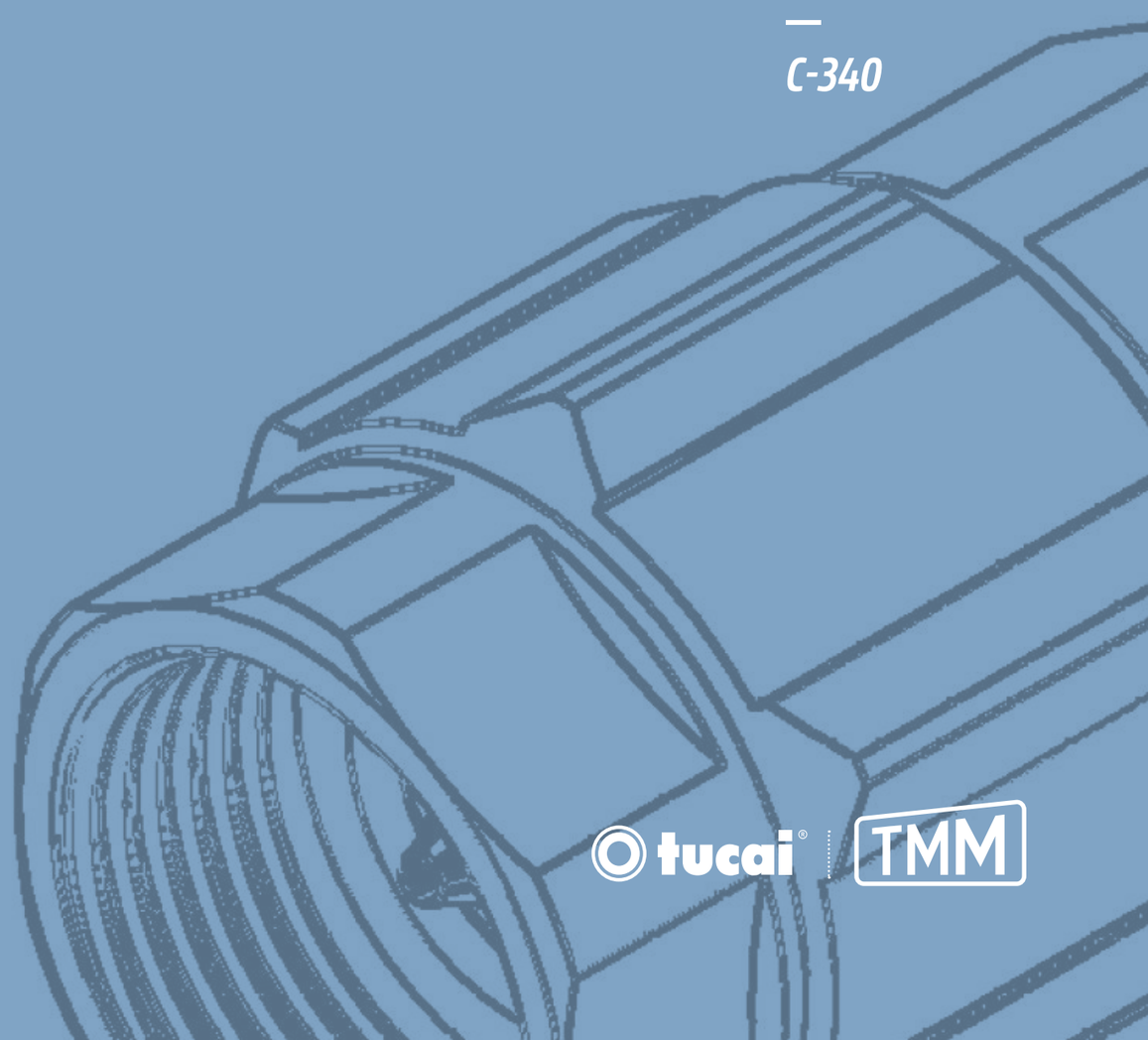

tucai® | TMM

CÓDIGO	Medida R	DN	DIMENSIONES (mm)	
			P	L
0501200	3/8"	10	11	55
0501201	1/2"	15	14,5	55
0501202	3/4"	20	19	63
0501203	1"	25	23	70
0501204	1, 1/4"	32	31	75
0501205	1, 1/2"	40	38	83
0501206	2	50	48	90
0501207	2, 1/2"	65	62	120
0501208	3"	80	73	127

MATERIALES

VÁLVULA DE RETENCIÓN PN30

A **CUERPO**
Latón CW617N, según UNE-EN 12165

B **OBTURADOR Y EJE**
Latón CW617N, según UNE-EN 12164

C **ASIENTO DEL OBTURADOR**
PTFE válidos para el contacto con agua potable.

D **JUNTA DE CIERRE**
FPM

E **MUELLE**
Acero Inoxidable AISI 304

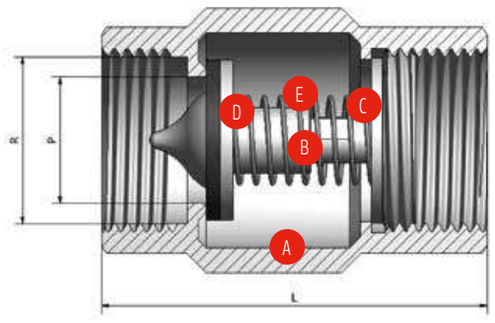

CARACTERÍSTICAS

PRESIÓN NOMINAL
30 bar (PN-30)

TEMP. MAX.
150 ºC
TEMP. MÍN.
0 ºC

Flujo de caudal de agua a presiones igual o superiores a 0,5 bar.

MONOBLOC

Todos los materiales empleados en la fabricación de estas válvulas son adecuados para estar en contacto con agua destinada al consumo humano.

C-340

MEDIDAS	EMBALAJE CAJA GRANDE	EMBALAJE CAJA PEQUEÑA	CÓDIGO	P.V.P. (UNITARIO)
3/8"	200	50	05012 00	7,65 €
1/2"	160	40	05012 01	7,80 €
3/4"	100	25	05012 02	10,10 €
1"	64	16	05012 03	14,18 €
1 1/4	40	10	05012 04	24,32 €
1 1/2	24	6	05012 05	33,04 €
2"	16	4	05012 06	52,95 €
2 1/2	9	-	05012 07	129,50 €
3"	5	-	05012 08	200,49 €

C-340F

MEDIDAS	EMBALAJE CAJA	CÓDIGO	P.V.P. (UNITARIO)
1/2"	50	05015 01	1,76 €
3/4"	40	05015 02	1,94 €
1"	25	05015 03	2,12 €
1 1/4	12	05015 04	2,34 €
1 1/2	8	05015 05	2,48 €
2"	6	05015 06	2,97 €
2 1/2	-	05015 07	6,65 €
3"	-	05015 08	7,64 €
4"	-	05015 09	11,41 €

C-340

Escanea para ver ficha

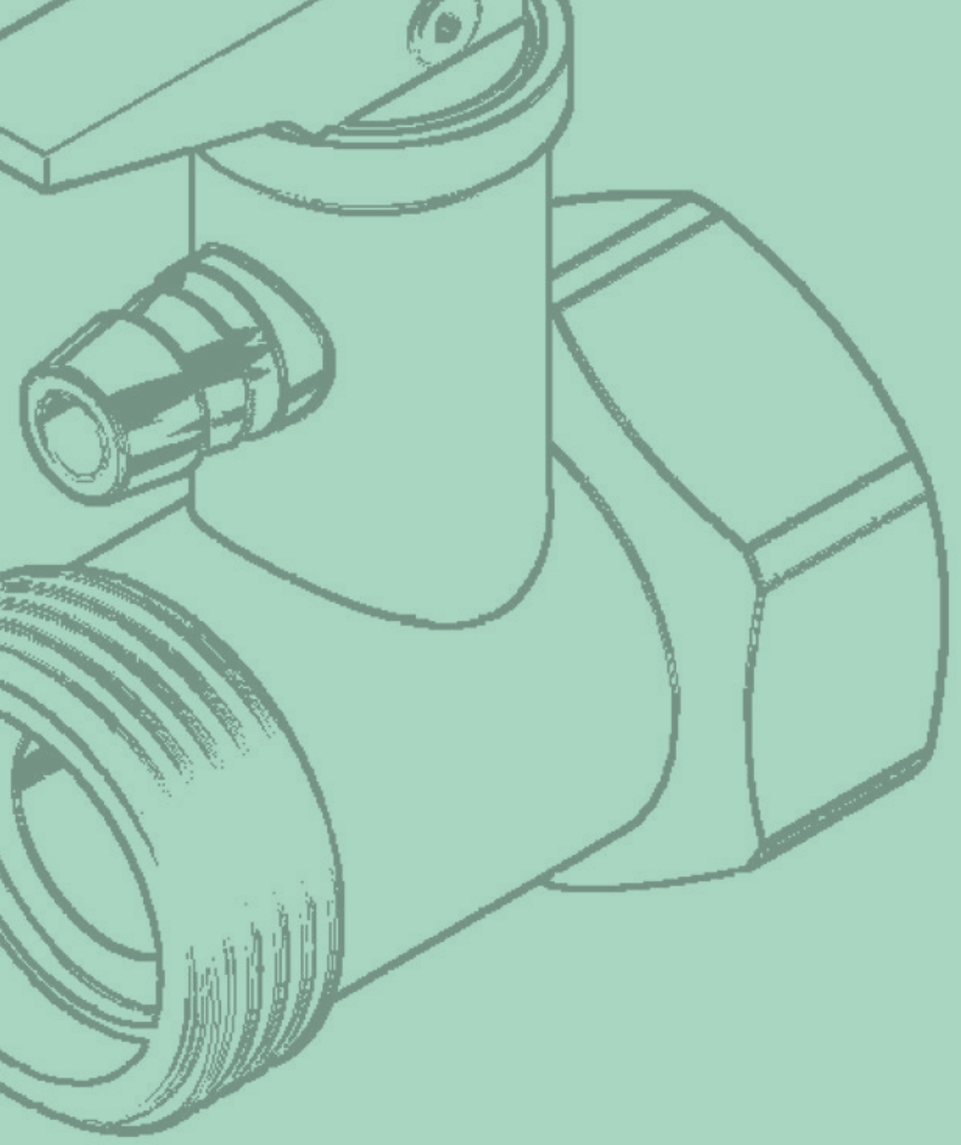

VÁLVULAS DE SEGURIDAD

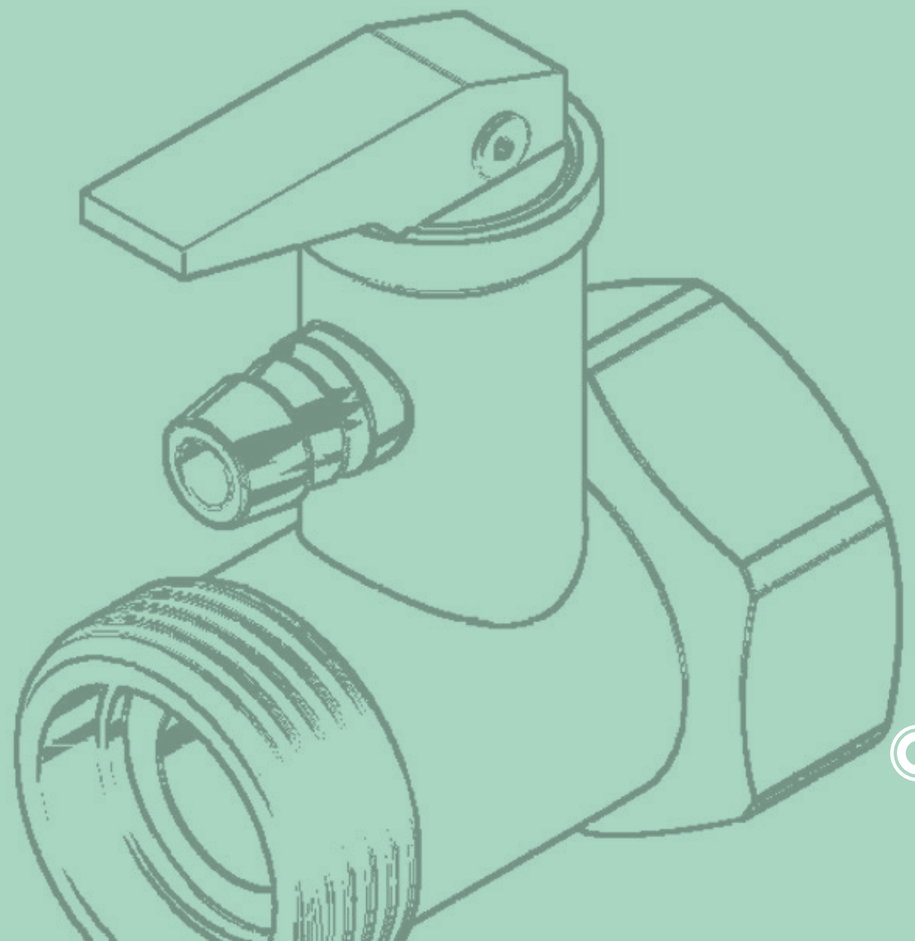

tucai® | TMM

	PN (BAR)	CÓDIGO	MEDIDA R	DN	DIMENSIONES (mm) P	L	h	H
MODELO C-361	7	0601101	1/2"	15	10	42,5	22	46
		0601102	3/4"	20	12,5	47,5	24	46
	10	0602101	1/2"	15	10	42,5	22	46
		0602102	3/4"	20	12,5	47,5	24	46

MATERIALES

VÁLVULA DE SEGURIDAD PN-7/ PN-10

A CUERPO
Latón CW617N, según UNE-EN 12165

B EJE
Latón CW617N, según UNE-EN 12164

C COMPONENTES DEL SISTEMA DE SEGURIDAD
POM

D MUELLE DEL SISTEMA DE SEGURIDAD
Acero Inoxidable AISI-304

E CIERRE DEL SISTEMA DE SEGURIDAD
EPDM

F Anti-retorno
POM

Latón niquelado (superficie externa). Todas las superficies en contacto con el agua están sin niquelar.

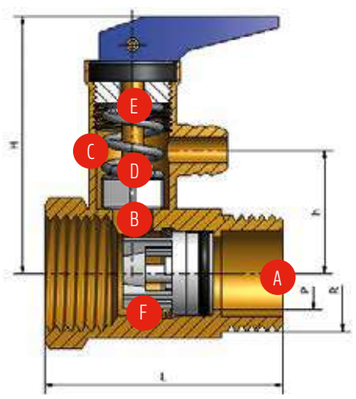

CARACTERÍSTICAS

PRESIÓN NOMINAL
7bar (PN-7) o 10bar (PN-10), según referencia.

TEMP. MAX.
70 ºC
TEMP. MÍN.
0 ºC

Flujo de caudal de agua a presiones igual o superiores a 0,05bar.

Anti retorno según norma EN 13959.

NOTA: Todos los materiales empleados en la fabricación de estas válvulas son adecuados para estar en contacto con agua destinada al consumo humano.

MODELO	MEDIDAS	EMBALAJE CAJA GRANDE	EMBALAJE CAJA PEQUEÑA	CÓDIGO	P.V.P. (UNITARIO)
C-361 PN-7	1/2"	200	50	06011 01	5,50 €
	3/4"	200	50	06011 02	9,95 €
C-361 PN-10	1/2"	200	50	06021 01	5,62 €
	3/4"	200	50	06021 02	10,10 €

NOTA
Diagrama de Presión Vs caudal en código QR y en Anexo pag. 70

APLICACIONES

TERMO

C-361
Escanea para ver ficha

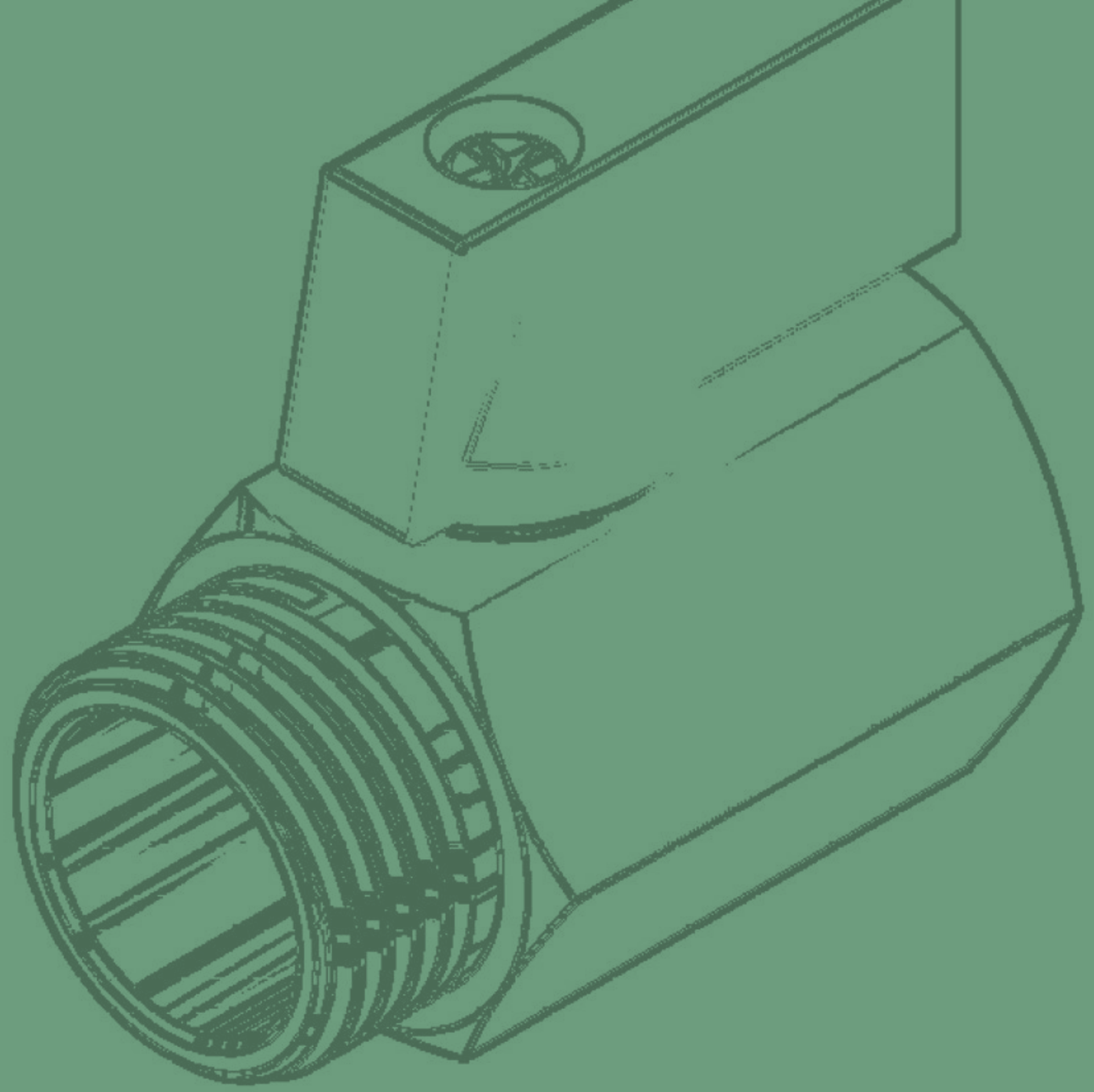

VÁLVULAS MINI

C-800
C-801

tucai® | TMM

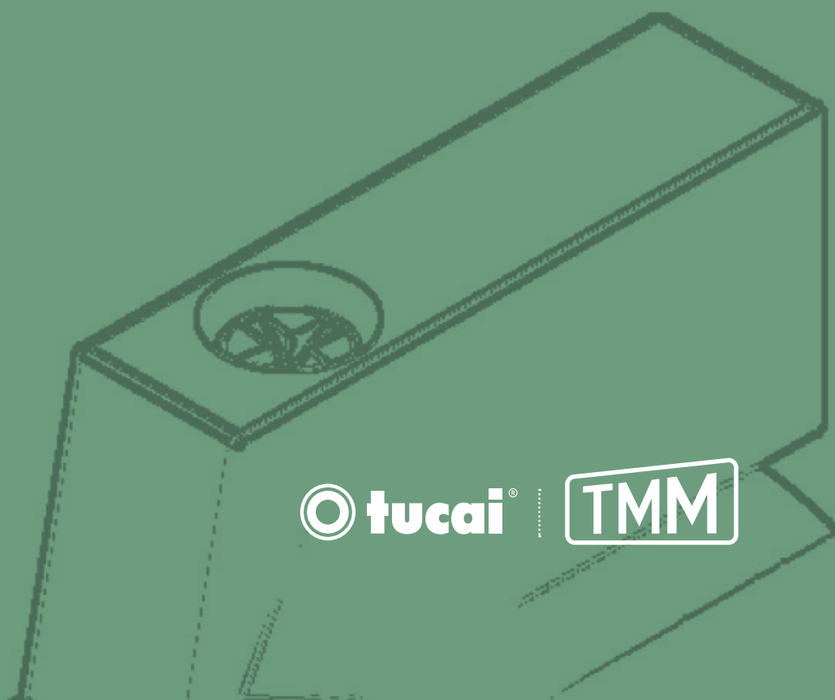

MEDIDAS C-800

	CÓDIGO	MEDIDA R	DN	DIMENSIONES (mm)			
				P	L	H	M
MODELO C-800	0701001	1/4"	8	8	38	25	30
	0701002	3/8"	8	8	40	25	30
	0701003	1/2"	10	10	45	27	30
	0701004	3/4"	15	12	54	31	30

MEDIDAS C-801

	CÓDIGO	MEDIDA R	DN	DIMENSIONES (mm)			
				P	L	H	M
MODELO C-801	0701101	1/4"	8	8	38	25	30
	0701102	3/8"	8	8	40	25	30
	0701103	1/2"	10	10	45	27	30
	0701104	3/4"	15	12	51	31	30

MATERIALES

VÁLVULA MINI - PN20

A **CUERPO Y TAPA**
Latón CW617N, según UNE-EN 12165

B **EJE**
Latón CW614N, según UNE-EN 12164

C **ASIENTOS PTFE**
Válidos para el contacto con agua potable

D **ESFERA**
Latón cromada

E **MANETA**
Aleación de aluminio

Cuerpo de válvula de latón cromado

C-800

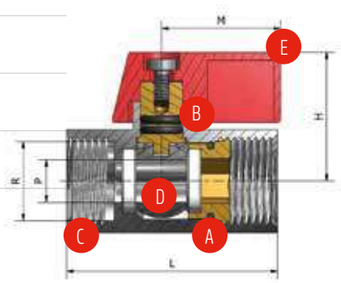

C-801

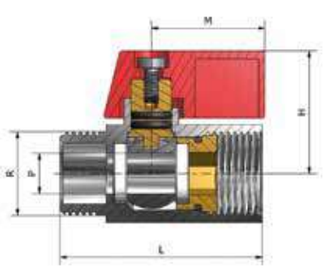

CARACTERÍSTICAS

PRESIÓN NOMINAL
20bar (PN-20)

TEMP. MAX.
70 ºC
TEMP. MÍN.
0 ºC

Sistema Anti-fuga en el eje

Según UNE EN 13828

NOTA: Todos los materiales empleados en la fabricación de estas válvulas son adecuados para estar en contacto con agua destinada al consumo humano.

C-800

MEDIDAS	EMBALAJE CAJA GRANDE	EMBALAJE CAJA PEQUEÑA	CÓDIGO ■	CÓDIGO ■	P.V.P. (UNITARIO)
1/4"	200	50	0701001	0701006	5,79 €
3/8"	200	50	0701002	0701007	5,79 €
1/2"	200	50	0701003	0701008	6,90 €
3/4"	120	30	0701004	0701009	10,29 €

C-800
Escanea para ver ficha

C-801

MEDIDAS	EMBALAJE CAJA GRANDE	EMBALAJE CAJA PEQUEÑA	CÓDIGO ■	CÓDIGO ■	P.V.P. (UNITARIO)
1/4"	200	50	0701101	0701106	5,79 €
3/8"	200	50	0701102	0701107	5,79 €
1/2"	200	50	0701103	0701108	6,90 €
3/4"	120	30	0701104	0701109	10,29 €

C-801
Escanea para ver ficha

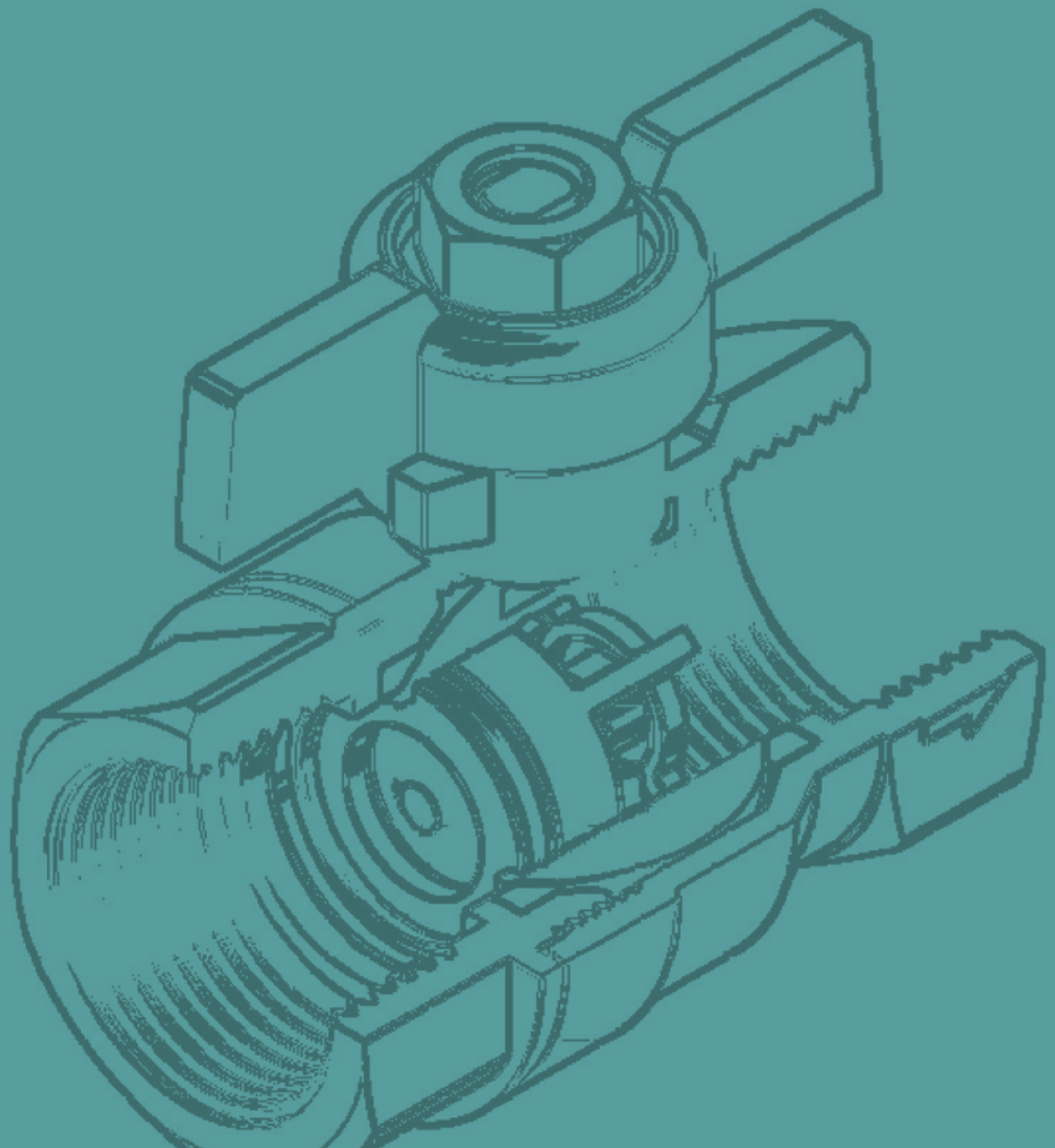

VÁLVULAS ANTI-RETORNO

—

M-550

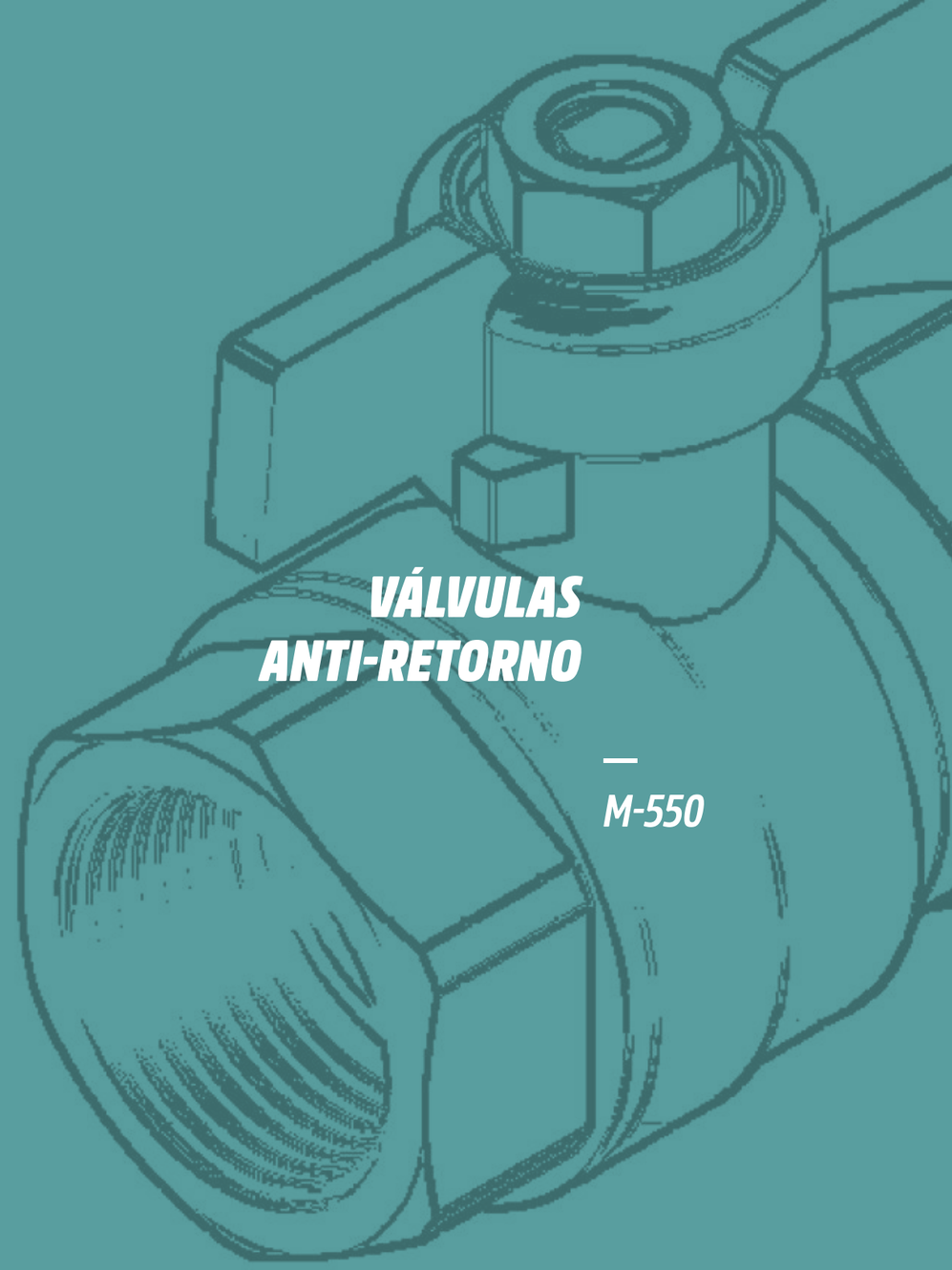

tucai® | TMM

	CÓDIGO	MEDIDA R	DN	DIMENSIONES (mm)			
				P	L	H	M
MODELO M-550	0208010	1/2"	15	13	57	42	94
	0208011	3/4"	20	18	62	47	94
	0208012	1"	25	23	71	55	125
	0208004	1 1/4	32	26	86	61	125
	0208005	1 1/2	40	32	94	73	146
	0208006	2"	50	46	112	81	146

MATERIALES

VÁLVULA DE ESFERA ANTI-RETORNO - PN16

A **CUERPO**
Latón CW617N, según UNE-EN 12165

B **TAPA**
Latón CW617N, según UNE-EN 12165

C **EJE**
Latón CW617N, según UNE-EN 12164

D **ASIENTOS PTFE**
Válido para el contacto con agua potable

E **ESFERA**
Cromada

F **ANTI-RETORNO**
POM

G **MANETA**
Acero inoxidable AISI 304
Mariposa de latón
Cuadrado de latón

Superficies externas niquelas. Todas las superficies en contacto con el agua están libres de níquel.

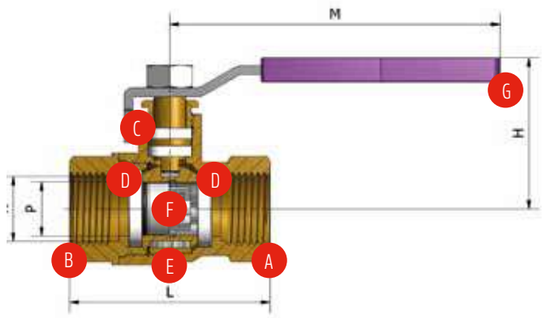

CARACTERÍSTICAS

PRESIÓN NOMINAL
16bar (PN-16),

TEMP. MAX.
70 ºC
TEMP. MÍN.
-10 ºC

Sistema Anti-fuga en el eje

Según UNE EN 13828

Bloqueo por candado

Flujo de caudal de agua a presiones igual o superiores a 0,05 bar

NOTA: Todos los materiales empleados en la fabricación de estas válvulas son adecuados para estar en contacto con agua destinada al consumo humano.

OPCIONES

Azul / Rojo / Morado

En el caso de querer solicitar una maneta de color diferente al del modelo, hay que marcar la primera letra del color al final del código.

EJEMPLO
*Maneta Azul: 0208005**A***

CERTIFICACIONES

M-550 MANETA INOXIDABLE

MEDIDAS	EMBALAJE CAJA GRANDE	EMBALAJE CAJA PEQUEÑA	CÓDIGO	P.V.P. (UNITARIO)
1/2"	80	20	0208010	16,38 €
3/4"	60	15	0208011	20,49 €
1"	32	8	0208012	32,34 €
1 1/4	24	6	02080 04	46,87 €
1 1/2	16	4	02080 05*	82,95 €
2"	8	-	02080 06*	120,72 €
2 1/2	6	-	02080 07*	175,06 €
3"	3	-	02080 08*	278,66 €

M-550M MARIPOSA LATÓN

MEDIDAS	EMBALAJE CAJA GRANDE	EMBALAJE CAJA PEQUEÑA	CÓDIGO	P.V.P. (UNITARIO)
1/2"	80	20	0208104	16,38 €
3/4"	60	15	0208105	20,49 €
1"	32	8	0208106	32,34 €

M-550 CUADRADO LATÓN

MEDIDAS	EMBALAJE CAJA GRANDE	EMBALAJE CAJA PEQUEÑA	CÓDIGO	P.V.P. (UNITARIO)
1/2"	80	20	02082 01	19,67 €
3/4"	60	15	02082 02	22,50 €
1"	32	8	02082 03	38,80 €
1 1/4	24	6	02082 04	56,25 €
1 1/2	16	4	02082 05*	99,52 €
2"	8	-	02082 06*	144,85 €
2 1/2	6	-	02082 07*	210,05 €
3"	3	-	02082 08*	334,42 €

M-550M-H MANETA INOXIDABLE

MEDIDAS	EMBALAJE CAJA GRANDE	EMBALAJE CAJA PEQUEÑA	CÓDIGO	P.V.P. (UNITARIO)
1/2"	80	20	02094 01	17,43 €
3/4"	60	15	02094 02	21,58 €
1"	32	8	02094 03	33,38 €

M-550M-HM MARIPOSA LATÓN

MEDIDAS	EMBALAJE CAJA GRANDE	EMBALAJE CAJA PEQUEÑA	CÓDIGO	P.V.P. (UNITARIO)
1/2"	80	20	02095 01	17,43 €
3/4"	60	15	02095 02	21,58 €
1"	32	8	02095 03	33,38 €

M-550M-HC CUADRADO LATÓN

MEDIDAS	EMBALAJE CAJA GRANDE	EMBALAJE CAJA PEQUEÑA	CÓDIGO	P.V.P. (UNITARIO)
1/2"	80	20	02096 01	20,69 €
3/4"	60	15	02096 02	23,58 €
1"	32	8	02096 03	39,87 €

NOTA
Los códigos indicados con un asterisco (*) tienen anti-retorno metálico hasta fin de existencias

NOTA
Diagrama de presión Vs caudal en QR y en anexo pag.70

M-550
Escanea para ver ficha

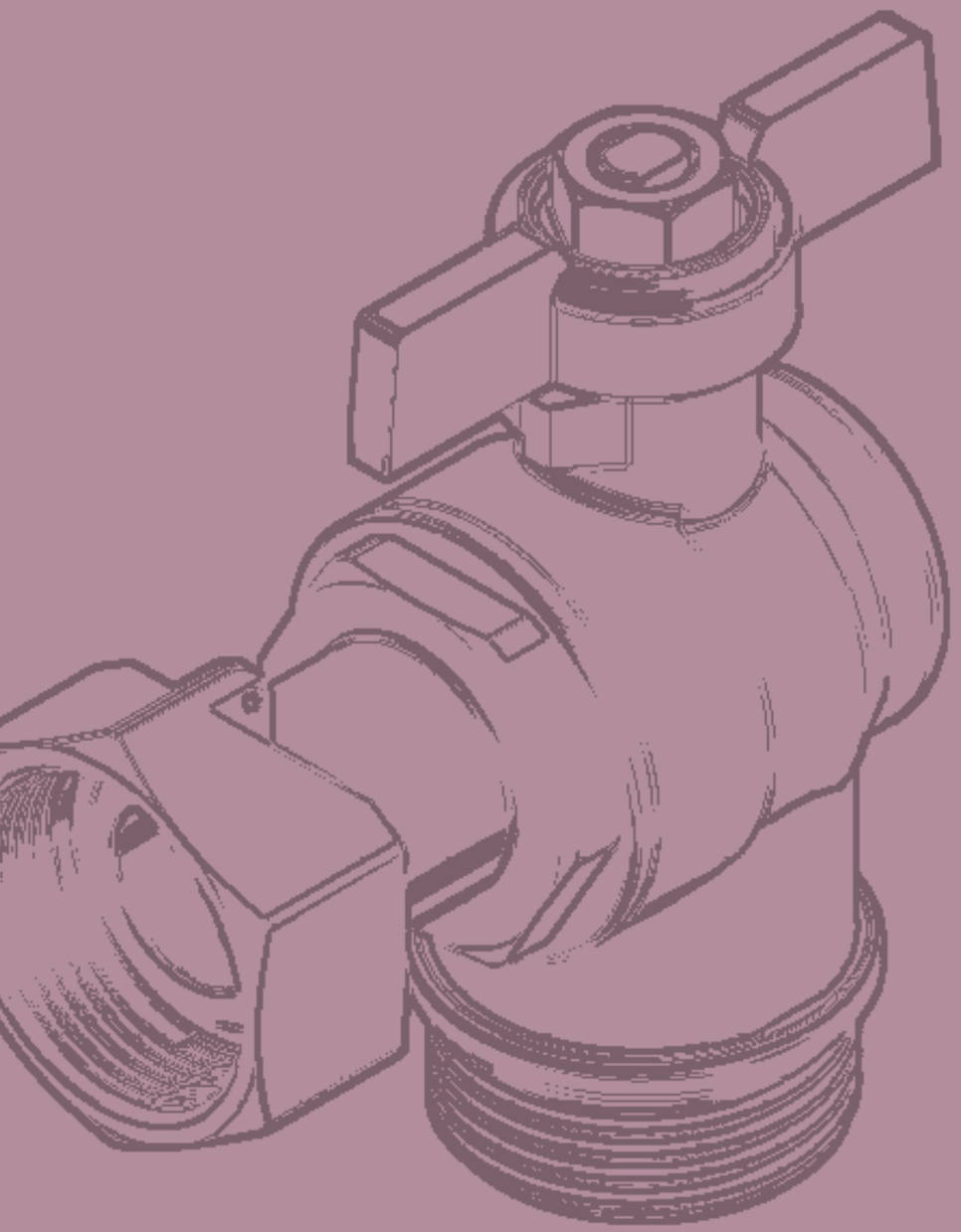

CONTADORES Y ACOMETIDAS

—

M-505
M-555
M-515
M-525

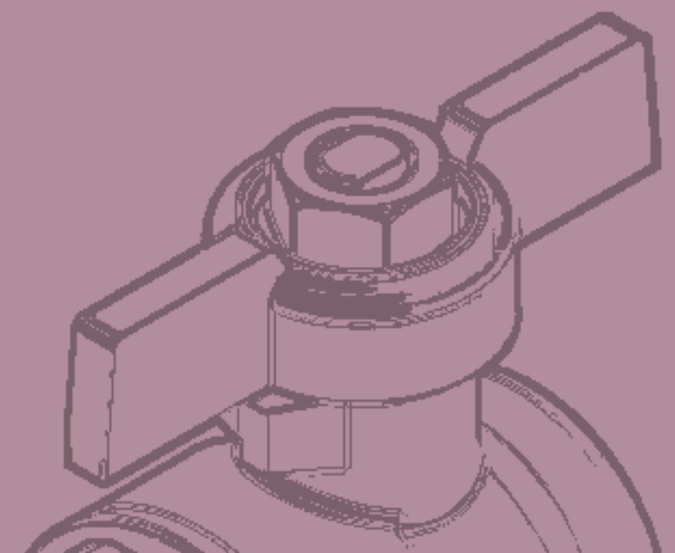

tucai® | TMM

	MED. A	MEDIDA A1	DIMENSIONES (mm)			
			PASO	B	C	D
M-505 RECTA	3/4"	7/8"	ø19	79	60	46
		3/4"		79		
		1"		79		
	1"	1"	ø24	85	70	54

	MED. A	MEDIDA F	DIMENSIONES (mm)				
			PASO	B	C	D	E
M-505 ESCUADRA	3/4"	7/8"	ø19	1"	50	45	90
		3/4"					
		1"					

Opción antical

CUERPO, ESFERA, CONEXIONES, EJE Y PARTES METÁLICAS
Fabricados en Latón según UNE-EN 12165 y 12164

ESTANQUEIDAD INTERIOR
Asientos de PTFE

JUNTAS DE PTFE
Para asegurar la estanqueidad axial y evitar incrustaciones

MANETA
de Acero Inoxidable AISI 304 / Mariposa Latón / Cuadradillo Latón

MISMO CUERPO
de válvula independientemente del tipo de conexión a tubería: Macho / Hembra / Brida

CONEXIONES
Rosca hembra ISO 228 / Tuerca loca con rosca hembra ISO 228

TUERCA LOCA
El montaje de la tuerca loca al cuerpo se realiza mediante una arandela de fijación; las válvulas TMM garantizan una mayor estanqueidad y resistencia a la fuerza de amarre

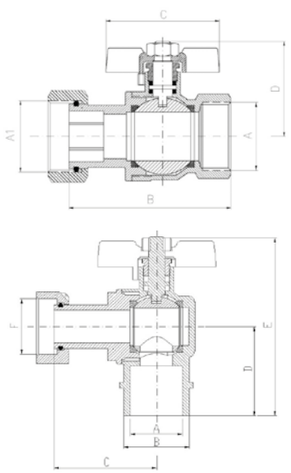

CARACTERÍSTICAS

PRESIÓN NOMINAL
20bar (PN20)

Segun la norma UNE 19804 y UNE EN 13828

Válvula de entrada y salida para instalación de contadores de agua.

Nota: Todos los materiales empleados para la fabricación de estas válvulas son adecuados para estar en contacto con agua destinada al consumo humano.

Niveles de ruido siempre inferiores a 50 dB

Tuercas de unión, que permiten intercambiar cualquier tipo o marca de contador

OPCIONES

Azul / Rojo / Morado

En el caso de querer solicitar una maneta de color diferente al del modelo, hay que marcar la primera letra del color al final del código.

EJEMPLO
Maneta Azul: 0209101 ***A***

RECTA / TUERCA LOCA

MODELO	A	A1	EMBALAJE CAJA GRANDE	EMBALAJE CAJA PEQUEÑA	CÓDIGO	P.V.P. (UNITARIO)
M-505	3/4"	3/4"	40	10	02090 01	16,94 €
	3/4"	7/8"	40	10	02090 02	17,89 €
	3/4"	1"	40	10	02090 03	18,94 €
	1"	1"	32	8	02090 04	29,51 €
M-505 ANTICAL	3/4"	3/4"	40	10	02190 01	17,82 €
	3/4"	7/8"	40	10	02190 02	18,79 €
	3/4"	1"	40	10	02190 03	19,89 €
	1"	1"	32	8	02190 04	30,99 €

MODELO	A	A1	EMBALAJE CAJA GRANDE	EMBALAJE CAJA PEQUEÑA	CÓDIGO	P.V.P. (UNITARIO)
M-505M	3/4"	3/4"	40	10	02091 01	16,94 €
	3/4"	7/8"	40	10	02091 02	17,89 €
	3/4"	1"	40	10	02091 03	18,94 €
	1"	1"	32	8	02091 04	29,51 €
M-505M ANTICAL	3/4"	3/4"	40	10	02191 01	17,82 €
	3/4"	7/8"	40	10	02191 02	18,79 €
	3/4"	1"	40	10	02191 03	19,89 €
	1"	1"	32	8	02191 04	30,99 €

MODELO	A	A1	EMBALAJE CAJA GRANDE	EMBALAJE CAJA PEQUEÑA	CÓDIGO	P.V.P. (UNITARIO)
M-505C	3/4"	3/4"	40	10	02092 01	20,42 €
	3/4"	7/8"	40	10	02092 02	21,37 €
	3/4"	1"	40	10	02092 03	22,40 €
	1"	1"	32	8	02092 04	35,80 €
M-505C ANTICAL	3/4"	3/4"	40	10	0219201	21,65 €
	3/4"	7/8"	40	10	0219202	22,66 €
	3/4"	1"	40	10	0219203	23,79 €
	1"	1"	32	8	0219204	37,96 €

RECTA / TUERCA A IZQUIERDAS

MODELO	A	A1	EMBALAJE CAJA GRANDE	EMBALAJE CAJA PEQUEÑA	CÓDIGO	P.V.P. (UNITARIO)
M-508 M	3/4"	3/4"	40	10	02093 01	16,86 €
	3/4"	7/8"	40	10	02093 02	17,76 €
	3/4"	1"	40	10	02093 03	18,81 €
M-508 M ANTICAL	3/4"	3/4"	40	10	02193 01	17,71 €
	3/4"	7/8"	40	10	02193 02	18,66 €
	3/4"	1"	40	10	02193 03	19,76 €

TMM M-525

EN ESCUADRA / TUERCA LOCA

MODELO	A	A1	EMBALAJE CAJA GRANDE	EMBALAJE CAJA PEQUEÑA	CÓDIGO	P.V.P. (UNITARIO)
M-525M	3/4"	3/4"	40	10	03025 01	36,19 €
	3/4"	7/8"	40	10	03025 02	38,00 €
	3/4"	1"	40	10	03025 03	38,36 €
M-525M ANTICAL	3/4"	3/4"	40	10	03125 01	38,35 €
	3/4"	7/8"	40	10	03125 02	40,27 €
	3/4"	1"	40	10	03125 03	40,69 €

MODELO	A	A1	EMBALAJE CAJA GRANDE	EMBALAJE CAJA PEQUEÑA	CÓDIGO	P.V.P. (UNITARIO)
M-545M	3/4"	3/4"	24	6	03026 01	47,90 €
	3/4"	7/8"	24	6	03026 02	49,71 €
	3/4"	1"	24	6	03026 03	50,10 €
M-545M ANTICAL	3/4"	3/4"	24	6	03126 01	50,05 €
	3/4"	7/8"	24	6	03126 02	51,98 €
	3/4"	1"	24	6	03126 03	52,43 €

MODELO	A	A1	EMBALAJE CAJA GRANDE	EMBALAJE CAJA PEQUEÑA	CÓDIGO	P.V.P. (UNITARIO)
M-525C	3/4"	3/4"	40	10	03027 01	41,63 €
	3/4"	7/8"	40	10	03027 02	43,69 €
	3/4"	1"	40	10	03027 03	44,10 €
M-525C ANTICAL	3/4"	3/4"	40	10	03127 01	44,09 €
	3/4"	7/8"	40	10	03127 02	46,30 €
	3/4"	1"	40	10	03127 03	46,77 €

MODELO	A	A1	EMBALAJE CAJA GRANDE	EMBALAJE CAJA PEQUEÑA	CÓDIGO	P.V.P. (UNITARIO)
M-545C	3/4"	3/4"	24	6	03028 01	53,33 €
	3/4"	7/8"	24	6	03028 02	55,39 €
	3/4"	1"	24	6	03028 03	55,86 €
M-545C ANTICAL	3/4"	3/4"	24	6	03128 01	55,81 €
	3/4"	7/8"	24	6	03128 02	58,01 €
	3/4"	1"	24	6	03128 03	58,51 €

EN ESCUADRA / TUERCA LOCA

MODELO	A	A1	EMBALAJE CAJA GRANDE	EMBALAJE CAJA PEQUEÑA	CÓDIGO	P.V.P. (UNITARIO)
M-528M	3/4"	3/4"	40	10	03029 01	36,08 €
	3/4"	7/8"	40	10	03029 02	37,86 €
	3/4"	1"	40	10	03029 03	38,23 €
M-528M ANTICAL	3/4"	3/4"	40	10	03129 01	38,20 €
	3/4"	7/8"	40	10	03129 02	40,11 €
	3/4"	1"	40	10	03129 03	40,54 €

TMM M-525

EN ESCUADRA / TUERCA LOCA ENLACE POLIETILENO

MODELO	A	A1	EMBALAJE CAJA GRANDE	EMBALAJE CAJA PEQUEÑA	CÓDIGO	P.V.P. (UNITARIO)
M-565M	PE25	3/4"	20	5	03031 01	50,70 €
	PE25	7/8"	20	5	03031 02	52,51 €
	PE25	1"	20	5	03031 03	52,88 €
	PE32	3/4"	20	5	03031 04	53,54 €
	PE32	7/8"	20	5	03031 05	55,34 €
	PE32	1"	20	5	03031 06	55,70 €
M-565M ANTICAL	PE25	3/4"	20	5	03131 01	52,87 €
	PE25	7/8"	20	5	03131 02	54,78 €
	PE25	1"	20	5	03131 03	55,20 €
	PE32	3/4"	20	5	03131 04	54,99 €
	PE32	7/8"	20	5	03131 05	56,80 €
	PE32	1"	20	5	03131 06	57,17 €

MODELO	A	A1	EMBALAJE CAJA GRANDE	EMBALAJE CAJA PEQUEÑA	CÓDIGO	P.V.P. (UNITARIO)
M-565C	PE25	3/4"	20	5	03032 01	56,15 €
	PE25	7/8"	20	5	03032 02	58,20 €
	PE25	1"	20	5	03032 03	58,63 €
	PE32	3/4"	20	5	03032 04	58,06 €
	PE32	7/8"	20	5	03032 05	60,11 €
	PE32	1"	20	5	03032 06	60,55 €
M-565C ANTICAL	PE25	3/4"	20	5	0313201	58,62 €
	PE25	7/8"	20	5	0313202	60,81 €
	PE25	1"	20	5	0313203	61,27 €
	PE32	3/4"	20	5	0313204	60,55 €
	PE32	7/8"	20	5	0313205	62,75 €
	PE32	1"	20	5	0313206	63,20 €

EN ESCUADRA / TUERCA A IZQUIERDAS ENLACE POLIETILENO

MODELO	A	A1	EMBALAJE CAJA GRANDE	EMBALAJE CAJA PEQUEÑA	CÓDIGO	P.V.P. (UNITARIO)
M-568M	PE25	3/4"	20	5	03033 01	50,60 €
	PE25	7/8"	20	5	03033 02	52,38 €
	PE25	1"	20	5	03033 03	52,74 €
	PE32	3/4"	20	5	03033 04	53,40 €
	PE32	7/8"	20	5	03033 05	55,21 €
	PE32	1"	20	5	03033 06	55,57 €
M-568M ANTICAL	PE25	3/4"	20	5	0313301	52,73 €
	PE25	7/8"	20	5	0313302	54,64 €
	PE25	1"	20	5	0313303	55,06 €
	PE32	3/4"	20	5	0313304	54,87 €
	PE32	7/8"	20	5	0313305	56,66 €
	PE32	1"	20	5	0313306	57,03 €

MEDIDAS M-555 DOBLE PURGA

A	F	DIMENSIONES EN MM				
		PASO	B	C	D	E
3/4"	7/8"	ø17	1"	71	45	90
	3/4"					

MEDIDAS M-555 SIN PURGA

A	A1	DIMENSIONES EN MM				
		PASO	B	C	D	E
3/4"	7/8"	ø17	1"	71	45	90
	3/4"					
	1"					

MEDIDAS M-555 RECTA

A	A1	DIMENSIONES EN MM			
		PASO	B	C	D
3/4"	7/8"	ø17	79	60	46
	3/4"		79		
	1"		79		
1"	1"	ø20	85	70	54

RECTA

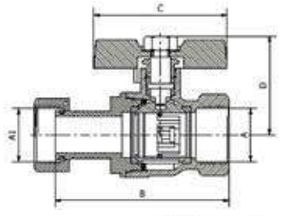

EN ESCUADRASIN PURGA

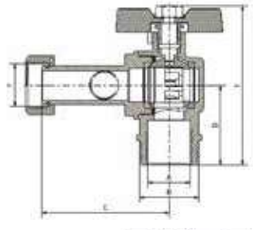

EN ESCUADRA CON PURGA

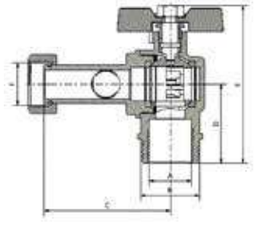

CUERPO, ESFERA, CONEXIONES, EJE Y PARTES METÁLICAS
Fabricados en Latón según UNE-EN 12165 y 12164

ESTANQUEIDAD INTERIOR
Asientos de PTFE

JUNTAS DE PTFE
Para asegurar la estanqueidad axial y evitar incrustaciones

MANETA
de Acero Inoxidable AISI 304 / Mariposa Latón / Cuadradillo Latón

MISMO CUERPO
de válvula independi entemente del tipo de conexión a tubería: Macho / Hembra / Brida

CONEXIONES
Rosca hembra ISO 228 / Tuerca loca con rosca hembra ISO 228

TUERCA LOCA
El montaje de la tuerca loca al cuerpo se realiza mediante una arandela de fijación; las válvulas TMM garantizan una mayor estanqueidad y resistencia a la fuerza de amarre

Anti retorno de POM

CARACTERÍSTICAS

PRESIÓN NOMINAL
16bar (PN16)

Segun la norma UNE 19804 y UNE EN 13828 y anti-retorno según EN 13959

Válvula de entrada y salida para instalación de contadores de agua.

Niveles de ruido siempre inferiores a 50 dB

Tuercas de unión, que permiten intercambiar cualquier tipo o marca de contador

RECTA / TUERCA LOCA (ESFERA + RETENCIÓN)

	A	A1	EMBALAJE CAJA		CÓDIGO	P.V.P. (UNITARIO)
			GRANDE	PEQUEÑA		
M-555	3/4"	3/4"	40	10	0208505	23,42 €
	3/4"	7/8"	40	10	0208506	24,36 €
	3/4"	1"	40	10	0208507	25,43 €
	1"	1"	40	10	0208508	37,23 €

	A	A1	EMBALAJE CAJA		CÓDIGO	P.V.P. (UNITARIO)
			GRANDE	PEQUEÑA		
M-555M	3/4"	3/4"	40	10	0208605	23,42 €
	3/4"	7/8"	40	10	0208606	24,36 €
	3/4"	1"	40	10	0208607	25,43 €
	1"	1"	40	10	0208608	37,23 €

RECTA / TUERCA IZQUIERDAS (ESFERA + RETENCIÓN)

	A	A1	EMBALAJE CAJA		CÓDIGO	P.V.P. (UNITARIO)
			GRANDE	PEQUEÑA		
M-558M	3/4"	3/4"	40	10	02087 01	23,32 €
	3/4"	7/8"	40	10	02087 02	24,25 €
	3/4"	1"	40	10	02087 03	25,29 €
	1"	1"	40	8	02087 04	37,10 €

RECTA

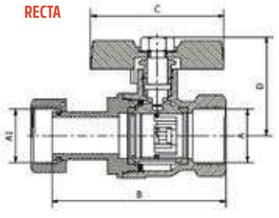

A	A1	DIMENSIONES EN MM			
		PASO	B	C	D
3/4"	7/8"	ø17	79	60	46
	3/4"		79		
	1"		79		
1"	1"	ø20	85	70	54

TMM M-515

EN ESCUADRA / TUERCA LOCA (ESFERA + RETENCIÓN)

SIN PURGA

	A	F	EMBALAJE CAJA GRANDE	EMBALAJE CAJA PEQUEÑA	CÓDIGO	P.V.P. (UNITARIO)
M-515M	3/4"	3/4"	40	10	03046 01	38,74 €
	3/4"	7/8"	40	10	03046 02	40,54 €
	3/4"	1"	40	10	03046 03	40,95 €

DOBLE PURGA

	A	F	EMBALAJE CAJA GRANDE	EMBALAJE CAJA PEQUEÑA	CÓDIGO	P.V.P. (UNITARIO)
M-516M	3/4"	3/4"	24	6	03045 01	41,34 €
	3/4"	7/8"	24	6	03045 02	43,12 €

EN ESCUADRA / TUERCA IZQUIERDAS (ESFERA + RETENCIÓN)

	A	F	EMBALAJE CAJA GRANDE	EMBALAJE CAJA PEQUEÑA	CÓDIGO	P.V.P. (UNITARIO)
M-518M	3/4"	3/4"	40	10	03047 01	38,47 €
	3/4"	7/8"	40	10	03047 02	40,42 €
	3/4"	1"	40	10	03047 03	40,83 €

EN ESCUADRA

SIN PURGA

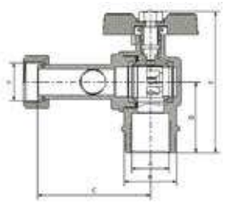

MED. A	MED. F	DIMENSIONES EN MM PASO	B	C	D	E
3/4"	7/8"	ø17	1"	50	45	90
	3/4"					
	1"					

DOBLE PURGA

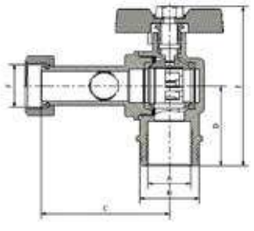

MED. A	MED. F	DIMENSIONES EN MM PASO	B	C	D	E
3/4"	7/8"	ø17	1"	71	45	90
	3/4"					

TMM M-515

EN ESCUADRA / TUERCA LOCA (ESFERA + RETENCIÓN) ENLACE POLIETILENO

SIN PURGA

	A	F	EMBALAJE CAJA GRANDE	EMBALAJE CAJA PEQUEÑA	CÓDIGO	P.V.P. (UNITARIO)
M-575M	PE25	3/4"	20	5	03051 01	53,25 €
	PE25	7/8"	20	5	03051 02	55,03 €
	PE25	1"	20	5	03051 03	55,47 €
	PE32	3/4"	20	5	03051 04	55,18 €
	PE32	7/8"	20	5	03051 05	56,96 €
	PE32	1"	20	5	03051 06	57,37 €

DOBLE PURGA

	A	F	EMBALAJE CAJA GRANDE	EMBALAJE CAJA PEQUEÑA	CÓDIGO	P.V.P. (UNITARIO)
M-576M	PE25	3/4"	20	5	03052 01	55,86 €
	PE25	7/8"	20	5	03052 02	57,63 €
	PE32	3/4"	20	5	03052 04	57,78 €
	PE32	7/8"	20	5	03052 05	59,55 €

EN ESCUADRA / TUERCA IZQUIERDAS (ESFERA + RETENCIÓN) ENLACE POLIETILENO

	A	F	EMBALAJE CAJA GRANDE	EMBALAJE CAJA PEQUEÑA	CÓDIGO	P.V.P. (UNITARIO)
M-578M	PE25	3/4"	20	5	03053 01	53,25 €
	PE25	7/8"	20	5	03053 02	54,93 €
	PE25	1"	20	5	03053 03	55,34 €
	PE32	3/4"	20	5	03053 04	55,06 €
	PE32	7/8"	20	5	03053 05	56,85 €
	PE32	1"	20	5	03053 06	57,27 €

EN ESCUADRA

SIN PURGA

MED. A	MED. F	DIMENSIONES EN MM PASO	B	C	D	E
3/4"	7/8"	ø17	1"	50	45	90
	3/4"					
	1"					

DOBLE PURGA

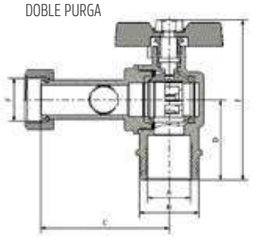

MED. A	MED. F	DIMENSIONES EN MM PASO	B	C	D	E
3/4"	7/8"	ø17	1"	71	45	90
	3/4"					

ACCESORIOS

M-100 MANETA DACROMET

CÓDIGO	COLOR	MEDIDA	P.V.P.
000511A	AZUL	1/2"	1,61 €
000511R	ROJO		
000510R	AZUL	3/4"	1,61 €
000510A	ROJO		
000512A	AZUL	1" 1, 1/4"	1,78 €
000512R	ROJO		
000513A	AZUL	1,1/2" 2"	2,30 €
000513R	ROJO		

M-100 MARIPOSA ALUMINIO

CÓDIGO	COLOR	MEDIDA	P.V.P.
000521A	AZUL	1/2" 3/4"	1,91 €
000521R	ROJO		
000522A	AZUL	1"	2,11 €
000522R	ROJO		

C-400 I-500 C-501 MANETA INOX

CÓDIGO	COLOR	MEDIDA	P.V.P.
000100A	AZUL	1/4" o 3/8"	2,05 €
000100R	ROJO		
000101A	AZUL	1/2" o 3/4"	2,35 €
000101R	ROJO		
000102A	AZUL	1" o 1, 1/4"	2,98 €
000102R	ROJO		
000103A	AZUL	1, 1/2" o 2"	4,88 €
000103R	ROJO		
000104A	AZUL	2,1/2" o 3" o 4"	13,55 €
000104R	ROJO		

C-501 MARIPOSA LATÓN

CÓDIGO	COLOR	MEDIDA	P.V.P.
000210A	AZUL	1/4" o 3/8"	1,70 €
000210R	ROJO		
000211A	AZUL	1/2" o 3/4"	1,70 €
000211R	ROJO		
000212A	AZUL	1"	5,28 €
000212R	ROJO		

M-400

CÓDIGO	MEDIDA	P.V.P.
0000310	1/2"	2,90 €
0000311	3/4"	4,38 €
0000312	1"	5,91 €

M-400ER

CÓDIGO	MEDIDA	P.V.P.
0000320	1/2"	3,42 €
0000321	3/4"	4,96 €
0000322	1"	5,90 €

C-400

CÓDIGO	MEDIDA	P.V.P.
0000110	3/4"	3,05 €
0000111	1"	4,06 €
0000112	1,1/4"	6,26 €

C-400ER

CÓDIGO	MEDIDA	P.V.P.
0000120	3/4"	3,61 €
0000121	1"	5,24 €

I-400

CÓDIGO	MEDIDA	P.V.P.
0001110	3/4"	4,08€
0001111	1"	6,06€
0001112	1,1/4"	7,68€

I-400ER

CÓDIGO	MEDIDA	P.V.P.
0001120	3/4"	4,79€
0001121	1"	6,90€

M-200 M-400 M-550 MANETA INOX

CÓDIGO	COLOR	MEDIDA	P.V.P.
000301A	AZUL	1/4" o 3/8" o 1/2" o 3/4"	2,24 €
000301R	ROJO		
000301M	MORADO		
000301T	TURQUESA		
000302A	AZUL	1" o 1,1/4"	2,82 €
000302R	ROJO		
000302M	MORADO		
000302T	TURQUESA		
000303A	AZUL	1,1/2" o 2"	4,59 €
000303R	ROJO		
000303M	MORADO		
000304A	AZUL	2,1/2"	12,78 €
000304R	ROJO		
000304M	MORADO		
000305A	AZUL	3" o 4"	12,78 €
000305R	ROJO		
000305M	MORADO		

M-200 M-400 MANETA DACROMET

CÓDIGO	COLOR	MEDIDA	P.V.P.
000501A	AZUL	1/4" o 3/8" o 1/2" o 3/4"	1,61 €
000501R	ROJO		
000502A	AZUL	1" o 1,1/4"	1,78 €
000502R	ROJO		
000503A	AZUL	1 1/2 o 2"	2,42 €
000503R	ROJO		
000504A	AZUL	2 1/2	2,42 €
000504R	ROJO		
000505A	AZUL	3" o 4"	2,42 €
000505R	ROJO		

M-200 M-400 M-550 MARIPOSA LATÓN

CÓDIGO	COLOR	MEDIDA	P.V.P.
000315A	AZUL	1/4" 3/8" 1/2" 3/4"	1,63 €
000315R	ROJO		
000315M	MORADO		
000315T	TURQUESA		
000315V	VERDE		
000316A	AZUL	1"	5,02 €
000316R	ROJO		
000316M	MORADO		
000316T	TURQUESA		

C-501

CÓDIGO	MEDIDA	P.V.P.
0001616	1/2" o 3/4"	5,20 €
0001622	1" o 1,1/4"	6,14 €
0001621	1,1/2" o 2"	6,47 €
0001626	2,1/2" o 3"	8,87 €

M-200 M-500 M-550

CÓDIGO	MEDIDA	P.V.P.
0000340	1/2" o 3/4"	5,03 €
0000341	1" o 1,1/4"	5,92 €
0000342	1,1/2" o 2"	6,26 €
0000343	3" o 4"	8,55 €

CONTADORES Y ACOMETIDAS

TUERCA LOCA + ARANDELA

MODELO	MEDIDA	CÓDIGO	P.V.P.
0000534	3/4"	534	2,20 €
0000578	7/8"	578	3,94 €
0000510	1"	510	4,34 €

TUERCA IZQUIERDAS

MODELO	MEDIDA	CÓDIGO	P.V.P.
0000634	3/4"	634	3,22 €
0000678	7/8"	678	3,86 €
0000610	1"	610	4,51 €

UTIL DE ENSAMBLAJE

MODELO	CÓDIGO	P.V.P.
00UE601	0000601	49,56 €

BRIDA

MODELO	CÓDIGO	P.V.P.
ORIENTABLE (TUERCA+JUNTA)	0000701	10,95 €
FIJA (CONTRATUERCA + JUNTA)	0000702	15,76 €

TORNILLOS ANTIFRAUDE

MODELO	CÓDIGO	P.V.P.
TORNILLO	0000800	9,32 €
LLAVE	0000801	15,11 €

EXPOSITORES

MODELO	CÓDIGO	P.V.P.
EXPOSITOR	0012018	75 €

ACCESORIOS

ANEXOS

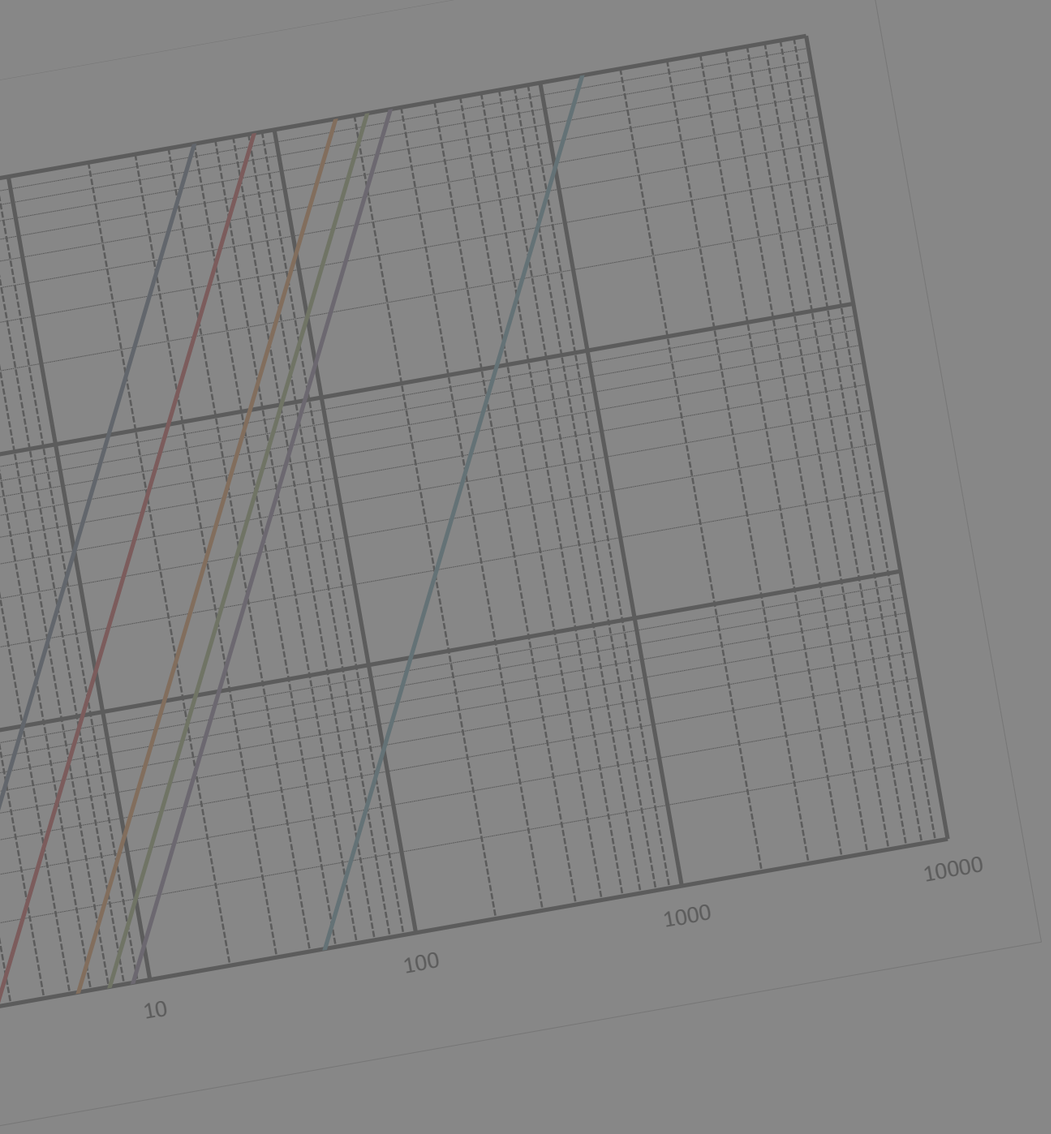
10000
1000
100
10

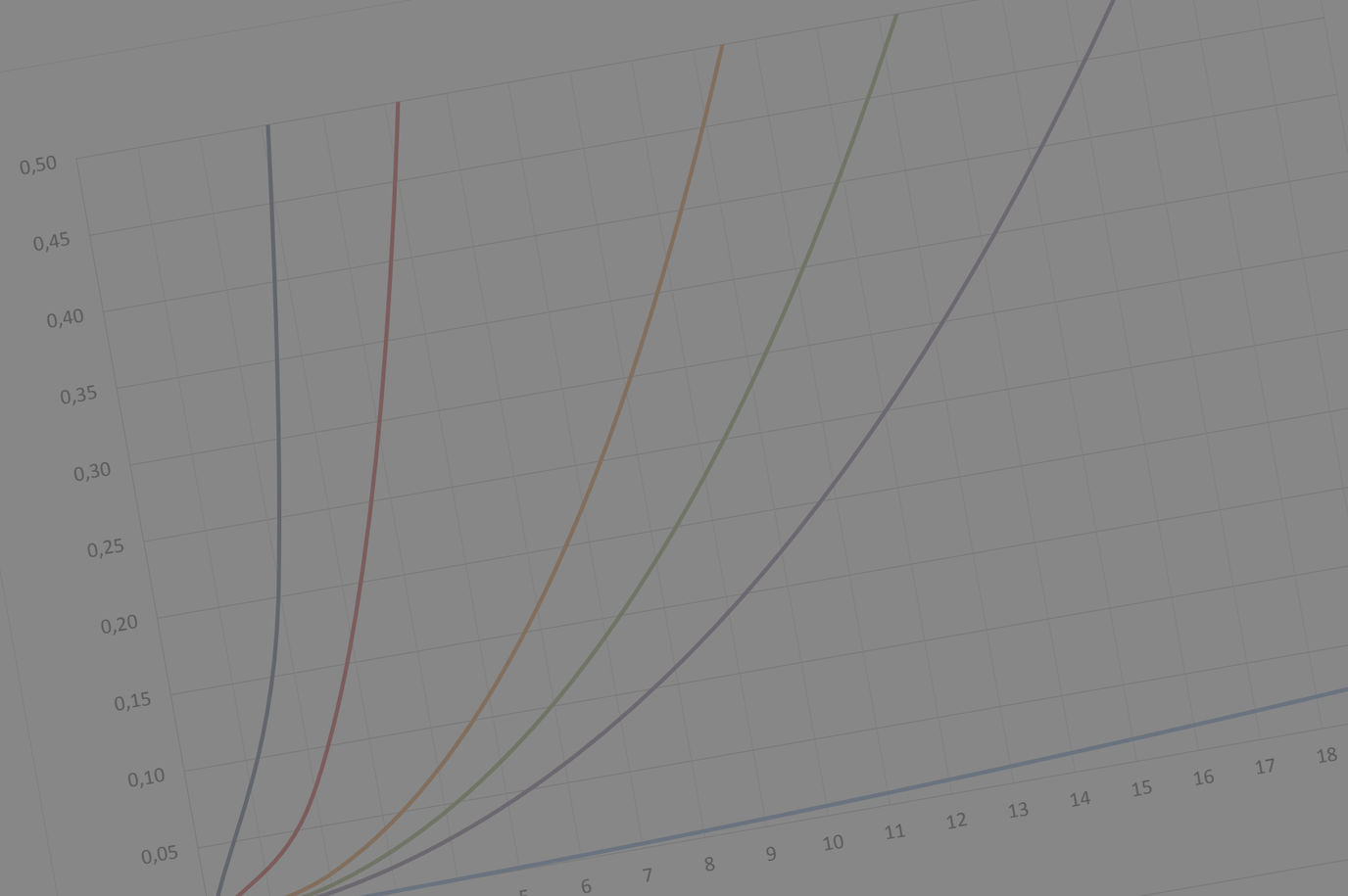
0,50
0,45
0,40
0,35
0,30
0,25
0,20
0,15
0,10
0,05
5
6
7
8
9
10
11
12
13
14
15
16
17
18

TMM M-400

PN-20

DIAGRAMA DE PRESIÓN VS CAUDAL

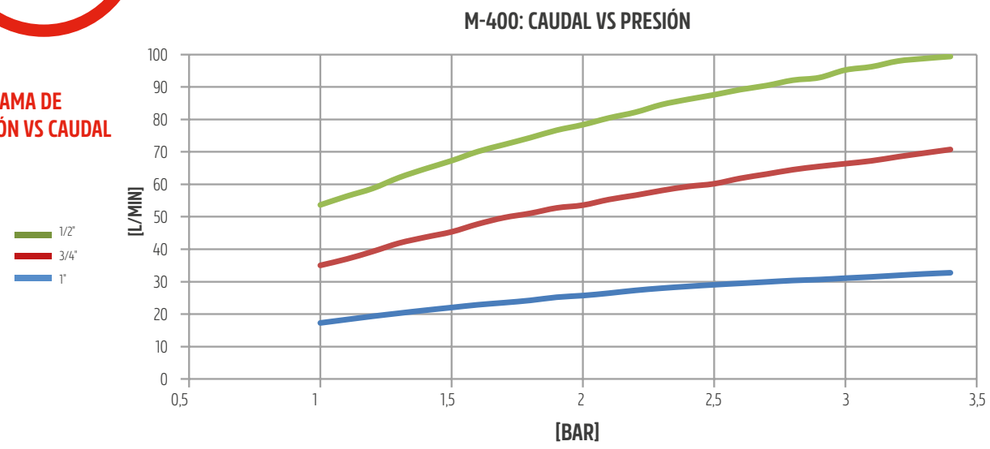

TMM C-400

PN-25

DIAGRAMA DE PRESIÓN VS CAUDAL

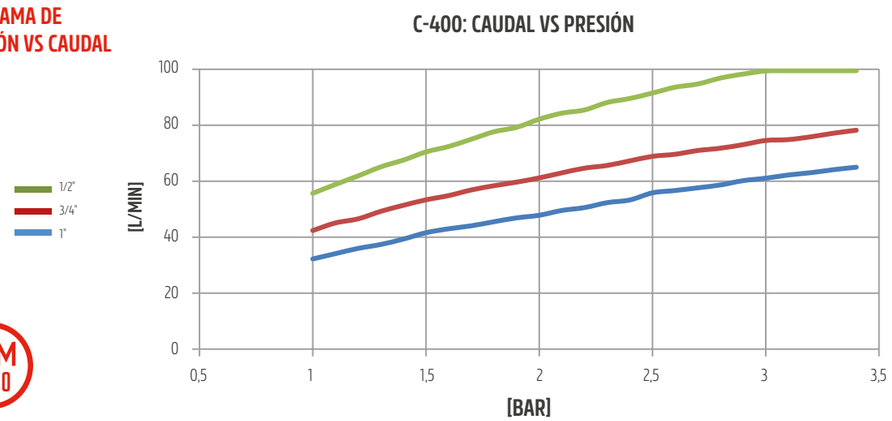

TMM I-400

Datos también válidos para I-400

TMM M-100

PN-25

COEFICIENTE DE CAUDAL

MEDIDA	1/2"	3/4"	1"	1.1/4"	1.1/2"	2"
$K_V[(m^3/h)/(bar)^{0,5}]$	16	27	54	71	87	456

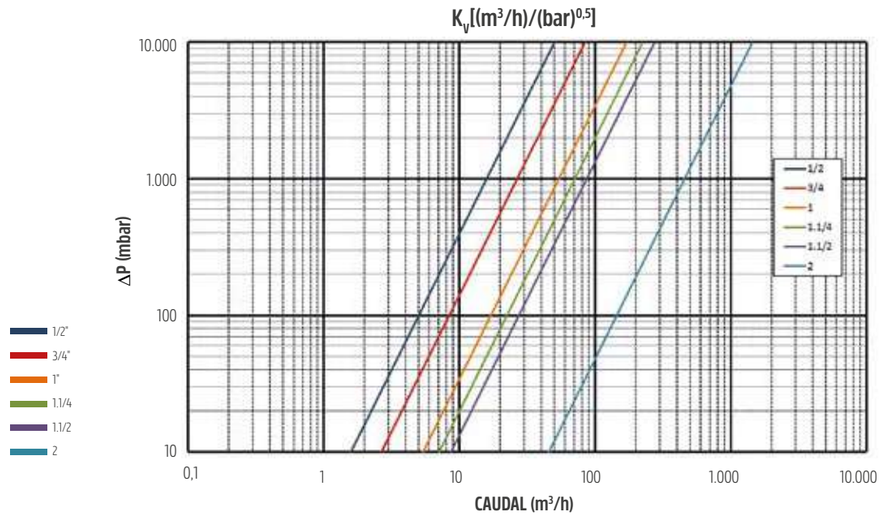

DIAGRAMA DE PÉRDIDAS DE CARGA

Definición del diagrama de pérdidas de carga en función del caudal, según la norma EN 1267.

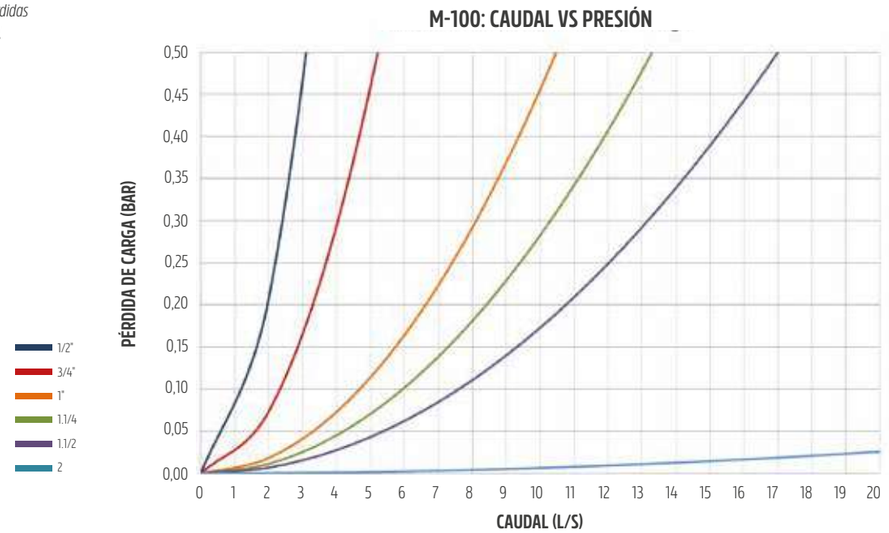

TMM M-200

PN-30

MEDIDA	1/2"	3/4"	1"	1.1/4"	1.1/2"	2"
$K_v[(m^3/h)/(bar)^{0,5}]$	17	29	56	80	87	519

COEFICIENTE DE CAUDAL

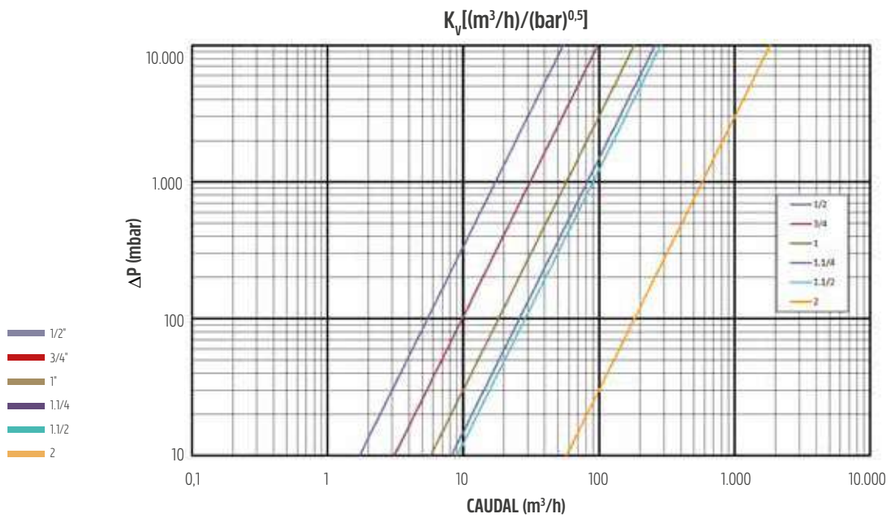

DIAGRAMA DE PÉRDIDAS DE CARGA

Definición del diagrama de pérdidas de carga en función del caudal, según la norma EN 1267.

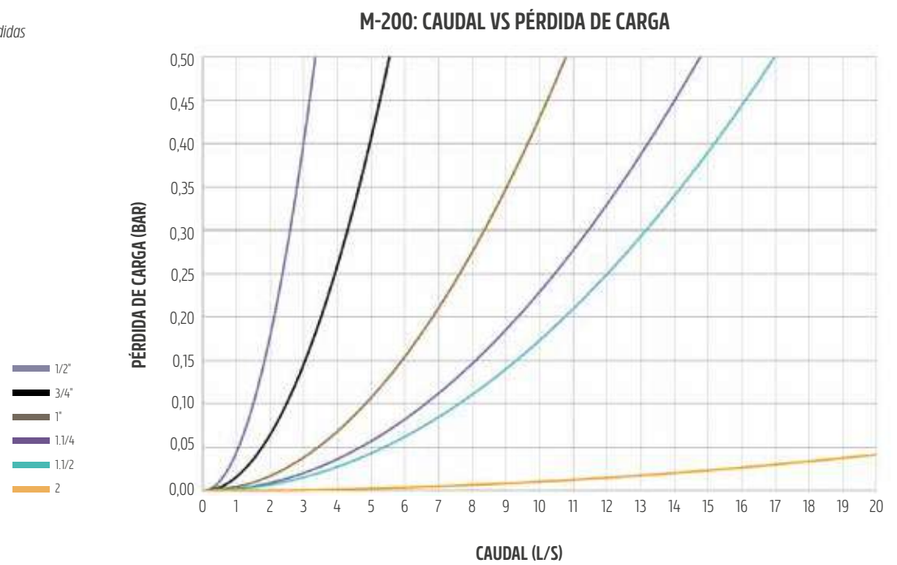

TMM C-501

PN-60

MEDIDA	1/2"	3/4"	1"	1.1/4"	1.1/2"	2"
$K_v[(m^3/h)/(bar)^{0,5}]$	17	31	58	82	90	577

COEFICIENTE DE CAUDAL

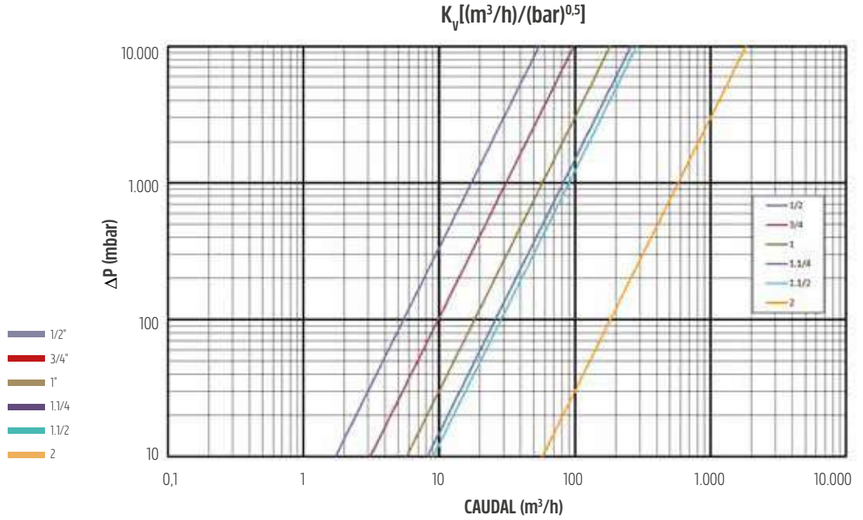

DIAGRAMA DE PÉRDIDAS DE CARGA

Definición del diagrama de pérdidas de carga en función del caudal, según la norma EN 1267.

TMM C-502

TMM I-500

Datos también válidos para C-502 y I-500.

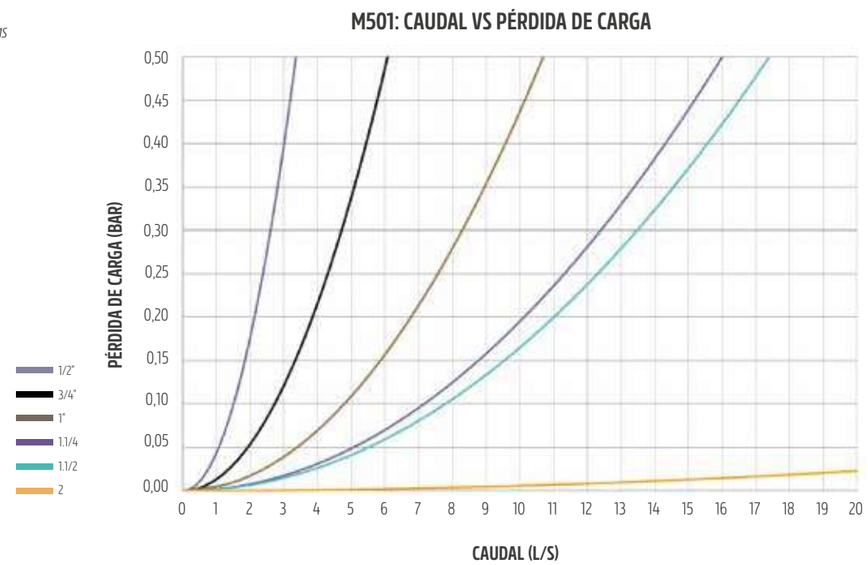

TMM T-750

DIAGRAMA DE PRESIÓN VS CAUDAL

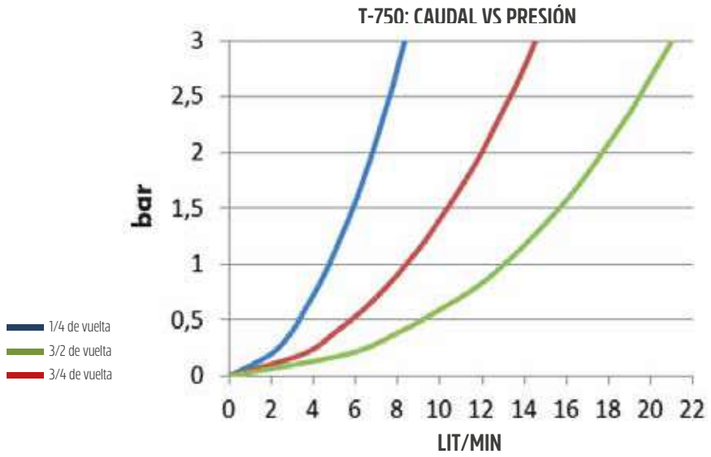

TMM M-550

DIAGRAMA DE PRESIÓN VS CAUDAL

PN-16

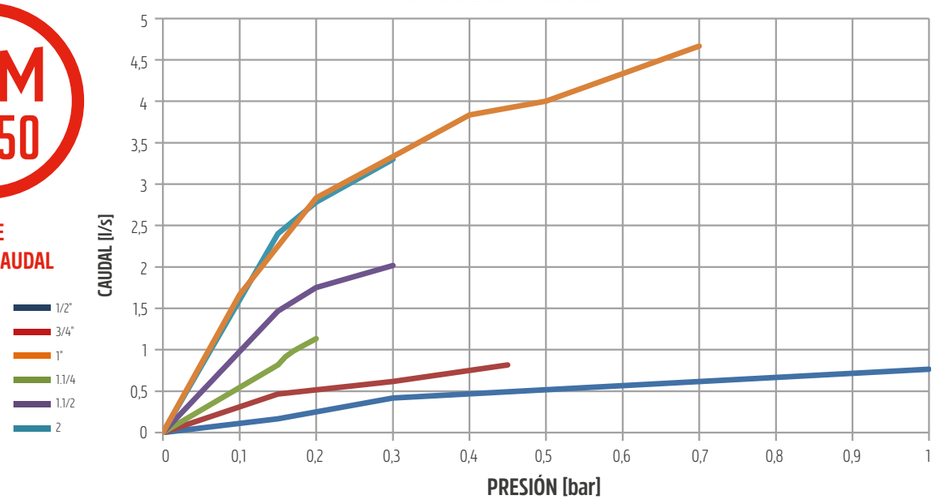

TMM C-361

DIAGRAMA DE PRESIÓN VS CAUDAL

PN-7
PN-10

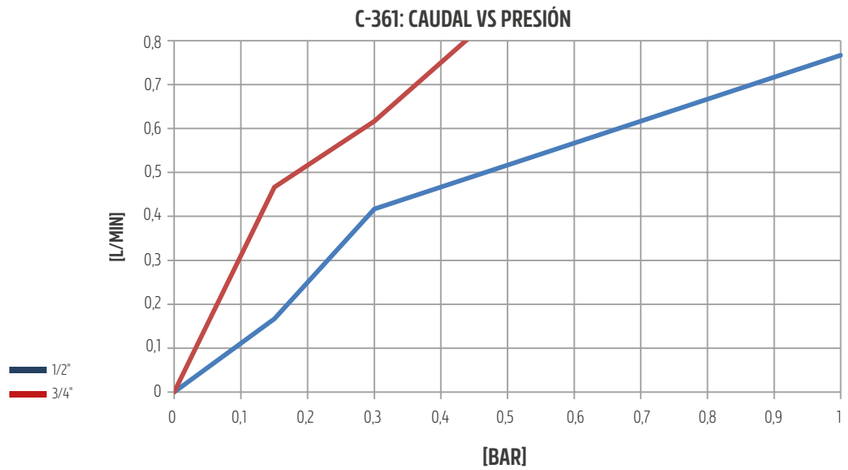

Seguir las siguientes recomendaciones de instalación, mantenimiento y uso para asegurar la total fiabilidad del producto.

La responsabilidad del fabricante queda excluida en caso de no respetar las recomendaciones de instalación, mantenimiento y uso.

Realizar una verificación de la instalación para detectar una eventual fuga de la válvula.

CONSEJOS DE INSTALACIÓN

✓ CORRECTO ✗ INCORRECTO

INSTALACIÓN

1.1 Asegurarse que la válvula es acorde para la aplicación, presión, temperatura, fluidos y condiciones solicitadas.

1.2 Comprobar que la rosca del tubo está limpia y preparada para la instalación.

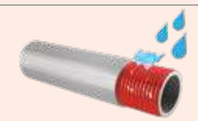

1.3 Aplicar sellante en las roscas macho para obtener una correcta estanqueidad.

1.4 El tubo o tubos a los que se conecta la válvula deben estar sujetos y correctamente alineados con el fin de evitar tensiones o vibraciones, por lo que recomendamos no conectar un codo justo a la entrada o salida de la válvula.

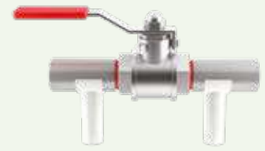

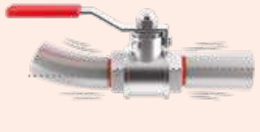

Montaje:

a) Girar la válvula sobre el tubo fijo, apretando desde las caras planas de la válvula.

b) Para un correcto ensamblaje, si hay que roscar un siguiente tramo de tubería a la válvula, es este el que se debe girar manteniendo la válvula fija.

c) Para la instalación, no sobrepasar los siguientes pares de apriete:

MEDIDAS	PAR DE APRIETE [Nm]
De 1/4" hasta 1/2"	30
De 3/4" hasta 1 1/4	80
De 1 1/2 hasta 4"	130

1.5 En el caso particular de las válvulas angulares de corte se pueden instalar a través de las caras planas o mediante una llave Allen.

Par apriete máx. **15 Nm**

d) De cara a evitar daños a la válvula, es indispensable que no toda la longitud de rosca de la válvula esté roscada en el tubo (≥ 1mm de distancia).

e) En ningún caso debe soldarse la válvula a la conexión de la instalación, puede dañar la válvula.

a)

b)

d)

a)

d)

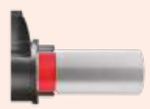

e)

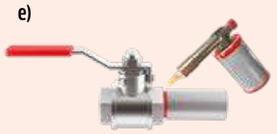

LISTA DE CÓDIGOS

0214601	VE-C501-MH-AH-AC-1/2-INOX	8429343820526	8429343959240	1	10	21,72 €
0214601R	VE-C501-MH-AH-AC-1/2-INOX.R	8429343820540	8429343937347	1	10	21,72 €
0214602	VE-C501-MH-AH-AC-3/4-INOX	8429343820564	8429343959257	1	6	32,81 €
0214602R	VE-C501-MH-AH-AC-3/4-INOX.R	8429343820588	8429343937361	1	6	32,81 €
0214603	VE-C501-MH-AH-AC-1-INOX	8429343820601	8429343959264	1		
0214603R	VE-C501-MH-AH-AC-1-INOX.R					
E ESFERA PN60, C-501 M-H M, MANETA MARIPOSA						
0204301	VE-C501-MH-1/2-MARIP	8429343818264	8429343933486	1	15	13,89 €
0204301R	VE-C501-MH-1/2-MARIP.R	8429343818288	8429343958311	1	15	13,89 €
0204302	VE-C501-MH-3/4-MARIP	8429343818301	8429343933509	1	10	18,81 €
0204302R	VE-C501-MH-3/4-MARIP.R	8429343818325	8429343958328	1	10	18,81 €
0204303	VE-C501-MH-1-MARIP	8429343818349	8429343933523	1	6	31,66 €
0204303R	VE-C501-MH-1-MARIP.R	8429343818363	8429343958335	1	6	31,66 €
A DE ESFERA PN60, C-501 M-H M, MANETA MARIPOSA, ANTIHIELO						
0204401	VE-C501-MH-AH-1/2-MARIP	8429343818387	8429343933547	1	15	15,04 €
0204401R	VE-C501-MH-AH-1/2-MARIP.R	8429343818400	8429343958342	1	15	15,04 €
0204402	VE-C501-MH-AH-3/4-MARIP	8429343818424	8429343933561	1	10	20,35 €
0204402R	VE-C501-MH-AH-3/4-MARIP.R	8429343818448	8429343958359	1	10	20,35 €
0204403	VE-C501-MH-AH-1-MARIP	8429343818462	8429343933585	1	6	34,20 €
0204403R	VE-C501-MH-AH-1-MARIP.R	8429343818486	8429343958366	1	6	34,20 €
ULA DE ESFERA PN60, C-501 M-H M, MANETA MARIPOSA, ANTICAL						
0214301	VE-C501-MH-AC-1/2-MARIP	8429343820144	8429343937149	1	15	15,27 €
0214301R	VE-C501-MH-AC-1/2-MARIP.R	8429343820168	8429343959158	1	15	15,27 €
0214302	VE-C501-MH-AC-3/4-MARIP	8429343820182	8429343937163	1	10	20,31 €
0214302R	VE-C501-MH-AC-3/4-MARIP.R	8429343820205	8429343959165	1	10	20,31 €
0214303	VE-C501-MH-AC-1-MARIP	8429343820229	8429343937187	1	6	33,26 €
0214303R	VE-C501-MH-AC-1-MARIP.R	8429343820243	8429343959172	1	6	33,26 €
LVULA DE ESFERA PN60, C-501 M-H M, MANETA MARIPOSA, ANTIHIELO - ANTICAL						
0214401	VE-C501-MH-AH-AC-1/2-MARIP	8429343820267	8429343937200	1	15	16,38 €
0214401R	VE-C501-MH-AH-AC-1/2-MARIP.R	8429343820281	8429343959189	1	15	16,38 €
0214402	VE-C501-MH-AH-AC-3/4-MARIP	8429343820304	8429343937224	1	10	21,72 €
0214402R	VE-C501-MH-AH-AC-3/4-MARIP.R	8429343820328	8429343959196	1	10	21,72 €
					6	35,61 €

PÁGINA CATÁLOGO	CÓDIGO	REFERENCIA	EAN13 X UNIDAD	EAN13 X CAJA PEQUEÑA	UNIDAD MÍNIMA DE COMPRA	UN / CAJA PEQUEÑA	P.V.P.
LLAVE DE ESCUADRA DE CIERRE CERÁMICO							
8-9	0400001	V.ESCUADRA-CERAMICA-C850-1/2x3/8	8429343827440	8429343939907	2	2	7,06 €
	0400002	V.ESCUADRA-CERAMICA-C850-1/2x1/2	8429343827464	8429343939921	1	1	8,02 €
	0400003	V.ESCUADRA-CERAMICA-C851-1/2x3/4	8429343827488	8429343939945	2	2	7,24 €
LLAVE DE ESCUADRA DE REGULACIÓN RÁPIDA							
10-11	0400008	AV-T750-1/2x3/8	8429343997457	8429343885860	2	2	4,88 €
	0400010	AV-T750-1/2x1/2	8429343997464	8429343885884	2	2	5,35 €
	0400013	AV-T750-1/2x3/4	8429343220630	8429343220708	1	1	6,33 €
LLAVE DE ESCUADRA DE CIERRE ESFÉRICO							
'12-13	0400011	AV-E650-1/2x3/8	8429343889943	8429343038143	2	2	3,60 €
	0400012	AV-E650-1/2x1/2	8429343038365	8429343038488	2	2	4,20 €
GRIFO JARDÍN PN20, M-400 ER, MANETA ACERO DACROMET							
16-17	0103021	GC-M400-ER-1/2x1/2-DACR	8429343811883	8429343929762	1	15	9,84 €
	0103022	GC-M400-ER-3/4x3/4-DACR	8429343811906	8429343929786	1	12	13,04 €
	0103023	GC-M400-ER-1/2x3/4-DACR	8429343811920	8429343929809	1	15	11,63 €
	0103024	GC-M400-ER-3/4x1-DACR	8429343811944	8429343929823	1	10	16,56 €
	0103025	GC-M400-ER-1x1-DACR	8429343811968	8429343929847	1	6	18,20 €
GRIFO JARDÍN PN20, M-400 ER, MANETA ACERO INOXIDABLE							
16-17	0103001	GC-M400-ER-1/2x1/2-INOX	8429343811708	8429343929564	1	15	10,24 €
	0103002	GC-M400-ER-3/4x3/4-INOX	8429343811722	8429343929588	1	12	13,59 €
	0103003	GC-M400-ER-1/2x3/4-INOX	8429343811746	8429343929601	1	15	12,11 €
	0103003A	GC-M400-ER-1/2x3/4-INOX.A	8429343855764	8429343972461	1	15	12,11 €
	0103004	GC-M400-ER-3/4x1-INOX	8429343846243	8429343929625	1	10	17,26 €
	0103005	GC-M400-ER-1x1-INOX	8429343811760	8429343929649	1	6	18,78 €
	0103005A	GC-M400-ER-1x1-INOX.A	8429343855771	8429343972478	1	6	18,78 €
GRIFO JARDÍN PN20, M-400 ER M, MARIPOSA LATÓN							
16-17	0104001	GC-M400-ER-1/2x1/2-MARIP	8429343811982	8429343929861	1	15	10,24 €
	0104002	GC-M400-ER-3/4x3/4-MARIP	8429343812002	8429343929885	1	12	13,59 €
	0104003	GC-M400-ER-1/2x3/4-MARIP	8429343812026	8429343929908	1	15	12,33 €
	0104004	GC-M400-ER-3/4x1-MARIP	8429343812040	8429343929922	1	10	17,46 €
	0104005	GC-M400-ER-1x1-MARIP	8429343812064	8429343929946	1	6	18,78 €
GRIFO JARDÍN PN20, M-400, MANETA ACERO DACROMET							
16-17	0101021	GC-M400-BO-1/2x1/2-DACR	8429343811500	8429343929083	1	15	8,71 €
	0101022	GC-M400-BO-3/4x3/4-DACR	8429343811524	8429343929106	1	12	11,72 €
	0101023	GC-M400-BO-1x1-DACR	8429343811548	8429343929120	1	6	16,78 €
	0101024	GC-M400-BO-1/2x3/4-DACR	8429343811562	8429343929144	1	15	10,26 €
	0101025	GC-M400-BO-3/4x1-DACR	8429343811586	8429343929168	1	10	14,07 €
GRIFO JARDÍN PN20, M-400, MANETA ACERO INOXIDABLE							
16-17	0101001	GC-M400-1/2x1/2-INOX	8429343811326	8429343928888	1	15	9,03 €
	0101002	GC-M400-BO-3/4x3/4-INOX	8429343811340	8429343928901	1	12	12,18 €
	0101003	GC-M400-BO-1x1-INOX	8429343811364	8429343928925	1	6	17,48 €
	0101004	GC-M400-BO-1/2x3/4-INOX	8429343811388	8429343928949	1	15	10,49 €
	0101005	GC-M400-BO-3/4x1-INOX	8429343846267	8429343928963	1	10	14,67 €

*Las referencias en azul son otras referencias disponibles que no aparecen en este catálogo

PÁGINA CATÁLOGO	CÓDIGO	REFERENCIA	EAN13 X UNIDAD	EAN13 X CAJA PEQUEÑA	UNIDAD MÍNIMA DE COMPRA	UN / CAJA PEQUEÑA	P.V.P.
GRIFO JARDÍN PN20, M-400 M, MARIPOSA LATÓN							
16-17	0102001	GC-M400-BO-1/2x1/2-MARIP	8429343811609	8429343929465	1	15	9,31 €
	0102002	GC-M400-BO-3/4x3/4-MARIP	8429343811623	8429343929489	1	12	12,18 €
	0102003	GC-M400-BO-1x1-MARIP	8429343811647	8429343929502	1	6	17,48 €
	0102004	GC-M400-BO-1/2x3/4-MARIP	8429343811661	8429343929526	1	15	11,02 €
	0102005	GC-M400-BO-3/4x1-MARIP	8429343811685	8429343929540	1	10	14,86 €
GRIFO JARDÍN PN25, C-400 ER							
18-19	0101301	GC-C400-ER-1/2x3/4-INOX	8429343812248	8429343929342	1	10	17,13 €
	0101301R	GC-C400-ER-1/2x3/4-INOX.R	8429343855788	8429343972454	1	10	17,13 €
	0101302	GC-C400-ER-3/4x1-INOX	8429343812262	8429343929366	1	8	22,75 €
	0101303	GC-C400-ER-1x1-INOX	8429343812286	8429343929380	1	4	38,80 €
GRIFO JARDÍN PN25, C-400 ER, ANTICAL							
18-19	0111301	GC-C400-ER-AC-1/2x3/4-INOX	8429343812521	8429343930126	1	10	18,78 €
	0111301R	GC-C400-ER-AC-1/2x3/4-INOX.R	8429343855801	8429343972515	1	10	18,78 €
	0111302	GC-C400-ER-AC-3/4x1-INOX	8429343812545	8429343930140	1	8	24,35 €
	0111303	GC-C400-ER-AC-1x1-INOX	8429343812569	8429343930164	1	4	41,02 €
GRIFO JARDÍN PN25, C-400							
18-19	0101101	GC-C400-BO-1/2x3/4-INOX	8429343812088	8429343929182	1	10	16,69 €
	0101102	GC-C400-BO-3/4x1-INOX	8429343812101	8429343929205	1	8	22,23 €
	0101102R	GC-C400-BO-3/4x1-INOX.R	8429343855795	8429343972447	1	8	22,23 €
	0101103	GC-C400-BO-1x1.1/4-INOX	8429343812125	8429343929229	1	4	37,90 €
	0101104	GC-C400-BO-1x1-INOX	8429343812149	8429343929243	1	4	38,25 €
GRIFO JARDÍN PN25, C-400, ANTICAL							
18-19	0111101	GC-C400-BO-AC-1/2x3/4-INOX	8429343812361	8429343929960	1	10	18,16 €
	0111102	GC-C400-BO-AC-3/4x1-INOX	8429343812385	8429343929984	1	8	23,88 €
	0111103	GC-C400-BO-AC-1x1.1/4-INOX	8429343812408	8429343930003	1	4	40,10 €
	0111104	GC-C400-BO-AC-1x1-INOX	8429343812422	8429343930027	1	4	40,47 €
GRIFO JARDÍN PN25, I-400 ER							
18-19	0131301	GC-I400-ER-1/2x3/4-INOX	8429343812705	8429343930300	1	10	23,94 €
	0131302	GC-I400-ER-3/4x1-INOX	8429343812729	8429343930324	1	8	30,34 €
GRIFO JARDÍN PN25, I-400							
18-19	0131101	GC-I400-BO-1/2x3/4-INOX	8429343812644	8429343930249	1	10	23,94 €
	0131102	GC-I400-BO-3/4x1-INOX	8429343812668	8429343930263	1	8	30,34 €
	0131103	GC-I400-BO-1x1.1/4-INOX	8429343812682	8429343930287	1	4	45,74 €
VÁLVULA DE ESFERA PN25, M-100, MANETA ACERO DACROMET							
22-23	0200003	VE-M100-HH-1/2-DACR	8429343772603	8429343957758	1	20	4,60 €
	0200004	VE-M100-HH-3/4-DACR	8429343772610	8429343957765	1	15	6,43 €
	0200005	VE-M100-HH-1-DACR	8429343772627	8429343957772	1	10	10,38 €
	0200006	VE-M100-HH-1.1/4-DACR	8429343772634	8429343957789	1	6	15,37 €
	0200007	VE-M100-HH-1.1/2-DACR	8429343772641	8429343957796	1	4	24,34 €
	0200008	VE-M100-HH-2-DACR	8429343772658	8429343957802	1	2	35,05 €
VÁLVULA DE ESFERA PN25, M-100, MARIPOSA ALUMINIO							
22-23	0220003	VE-M100-HH-1/2-MARIP	8429343772665	8429343959356	1	20	5,27 €
	0220004	VE-M100-HH-3/4-MARIP	8429343772672	8429343959363	1	15	7,15 €
	0220005	VE-M100-HH-1-MARIP	8429343772689	8429343959370	1	10	11,38 €

PÁGINA CATÁLOGO	CÓDIGO	REFERENCIA	EAN13 X UNIDAD	EAN13 X CAJA PEQUEÑA	UNIDAD MÍNIMA DE COMPRA	UN / CAJA PEQUEÑA	P.V.P.
VÁLVULA DE ESFERA PN25, M-100 M-H, MANETA ACERO DACROMET							
22-23	0230003	VE-M100-MH-1/2-DACR	8429343772696	8429343959387	1	20	4,91 €
	0230004	VE-M100-MH-3/4-DACR	8429343772702	8429343959394	1	15	6,96 €
	0230005	VE-M100-MH-1-DACR	8429343772719	8429343959400	1	10	11,07 €
VÁLVULA DE ESFERA PN25, M-100 M-H, MARIPOSA ALUMINIO							
22-23	0240003	VE-M100-MH-1/2-MARIP	8429343772726	8429343972997	1	20	5,42 €
	0240004	VE-M100-MH-3/4-MARIP	8429343772733	8429343973000	1	15	7,45 €
	0240005	VE-M100-MH-1-MARIP	8429343772740	8429343973017	1	10	11,91 €
VÁLVULA DE ESFERA PN30, M-200, MANETA ACERO DACROMET							
24-25	0201811	VE-M200-1/4-DACR	8429343814167	8429343931567	1	20	5,72 €
	0201811A	VE-M200-1/4-DACR.A	8429343814181	8429343957987	1	20	5,72 €
	0201812	VE-M200-3/8-DACR	8429343814204	8429343931581	1	20	5,72 €
	0201812A	VE-M200-3/8-DACR.A	8429343814228	8429343957994	1	20	5,72 €
	0201813	VE-M200-1/2-DACR	8429343814242	8429343931604	1	20	5,91 €
	0201813A	VE-M200-1/2-DACR.A	8429343814266	8429343958007	1	20	5,91 €
	0201814	VE-M200-3/4-DACR	8429343814280	8429343931628	1	15	8,02 €
	0201814A	VE-M200-3/4-DACR.A	8429343814303	8429343958014	1	15	8,02 €
	0201815	VE-M200-1-DACR	8429343814327	8429343931642	1	10	12,52 €
	0201815A	VE-M200-1-DACR.A	8429343814341	8429343958021	1	10	12,52 €
	0201816	VE-M200-1.1/4-DACR	8429343814365	8429343931666	1	6	18,56 €
	0201816A	VE-M200-1.1/4-DACR.A	8429343814389	8429343958038	1	6	18,56 €
	0201817	VE-M200-1.1/2-DACR	8429343814402	8429343931680	1	4	27,92 €
	0201817A	VE-M200-1.1/2-DACR.A	8429343814426	8429343958045	1	4	27,92 €
	0201818	VE-M200-2-DACR	8429343814440	8429343931703	1	2	40,87 €
	0201818A	VE-M200-2-DACR.A	8429343814464	8429343958052	1	2	40,87 €
	0201819	VE-M200-2.1/2-DACR	8429343814488	8429343931734	1	6	98,18 €
	0201819A	VE-M200-2.1/2-DACR.A	8429343814501	8429343949395	1	6	98,18 €
	0201820	VE-M200-3-DACR	8429343814525	8429343931758	1	4	162,07 €
	0201820A	VE-M200-3-DACR.A	8429343814549	8429343949401	1	4	162,07 €
VÁLVULA DE ESFERA PN30, M-200, MANETA ACERO INOXIDABLE							
24-25	0201821	VE-M200-1/4-INOX	8429343814563	8429343931765	1	20	6,36 €
	0201821A	VE-M200-1/4-INOX.A	8429343814587	8429343958069	1	20	6,36 €
	0201822	VE-M200-3/8-INOX	8429343814600	8429343931789	1	20	6,36 €
	0201822A	VE-M200-3/8-INOX.A	8429343814624	8429343958076	1	20	6,36 €
	0201823	VE-M200-1/2-INOX	8429343814648	8429343931802	1	20	6,65 €
	0201823A	VE-M200-1/2-INOX.A	8429343814662	8429343958083	1	20	6,65 €
	0201824	VE-M200-3/4-INOX	8429343814686	8429343931826	1	15	8,77 €
	0201824A	VE-M200-3/4-INOX.A	8429343814709	8429343958090	1	15	8,77 €
	0201825	VE-M200-1-INOX	8429343814723	8429343931840	1	10	13,75 €
	0201825A	VE-M200-1-INOX.A	8429343814747	8429343958106	1	10	13,75 €
	0201826	VE-M200-1.1/4-INOX	8429343814761	8429343931864	1	6	19,00 €
	0201826A	VE-M200-1.1/4-INOX.A	8429343814785	8429343958113	1	6	19,00 €
	0201827	VE-M200-1.1/2-INOX	8429343814808	8429343931888	1	4	30,50 €
	0201827A	VE-M200-1.1/2-INOX.A	8429343814822	8429343958120	1	4	30,50 €
	0201828	VE-M200-2-INOX	8429343814846	8429343931901	1	2	43,96 €

*Las referencias en azul son otras referencias disponibles que no aparecen en este catálogo

PÁGINA CATÁLOGO	CÓDIGO	REFERENCIA	EAN13 X UNIDAD	EAN13 X CAJA PEQUEÑA	UNIDAD MÍNIMA DE COMPRA	UN / CAJA PEQUEÑA	P.V.P.
VÁLVULA DE ESFERA PN30, M-200, MANETA ACERO INOXIDABLE							
24-25	0201828A	VE-M200-2-INOX.A	8429343814860	8429343958137	1	2	43,96 €
	0201829	VE-M200-2.1/2-INOX	8429343814884	8429343931932	1	6	100,43 €
	0201829A	VE-M200-2.1/2-INOX.A	8429343814907	8429343949494	1	6	100,43 €
	0201829V	VE-M200-2.1/2-INOX.V	8429343814921	8429343949500	1	6	100,43 €
	0201830	VE-M200-3-INOX	8429343814945	8429343931956	1	4	164,78 €
	0201830A	VE-M200-3-INOX.A	8429343814969	8429343949517	1	4	164,78 €
	0201831	VE-M200-4-INOX	8429343814983	8429343931970	1	2	340,83 €
VÁLVULA DE ESFERA PN30, M-200, MARIPOSA LATÓN							
24-25	0202801	VE-M200-1/4-MARIP	8429343815164	8429343932403	1	20	6,36 €
	0202801A	VE-M200-1/4-MARIP.A	8429343815188	8429343958243	1	20	6,36 €
	0202802	VE-M200-3/8-MARIP	8429343815201	8429343932427	1	20	6,36 €
	0202802A	VE-M200-3/8-MARIP.A	8429343815225	8429343958250	1	20	6,36 €
	0202803	VE-M200-1/2-MARIP	8429343815249	8429343932441	1	20	6,65 €
	0202803A	VE-M200-1/2-MARIP.A	8429343815263	8429343958267	1	20	6,65 €
	0202804	VE-M200-3/4-MARIP	8429343815287	8429343932465	1	15	8,77 €
	0202804A	VE-M200-3/4-MARIP.A	8429343815300	8429343958274	1	15	8,77 €
	0202805	VE-M200-1-MARIP	8429343815324	8429343932489	1	10	13,75 €
	0202805A	VE-M200-1-MARIP.A	8429343815348	8429343958281	1	10	13,75 €
VÁLVULA DE ESFERA PN30, M-200, CUADRADO LATÓN							
24-25	0203801	VE-M200-1/2-CUADR	8429343815362	8429343933141	1	20	8,92 €
	0203802	VE-M200-3/4-CUADR	8429343815386	8429343933165	1	15	11,28 €
	0203803	VE-M200-1-CUADR	8429343815409	8429343933189	1	10	18,19 €
	0203804	VE-M200-1.1/4-CUADR	8429343815423	8429343933202	1	6	24,54 €
	0203805	VE-M200-1.1/2-CUADR	8429343815447	8429343933226	1	4	38,92 €
	0203806	VE-M200-2-CUADR	8429343815461	8429343933240	1	2	55,72 €
	0203807	VE-M200-2.1/2-CUADR	8429343815485	8429343933271	1	6	104,33 €
	0203808	VE-M200-3-CUADR	8429343815508	8429343933295	1	4	170,10 €
VÁLVULA DE ESFERA PN30, M-200 M-H, MANETA ACERO DACROMET							
26	0204820	VE-M200-MH-3/8-DACR	8429343816086	8429343934001	1	20	6,72 €
	0204820A	VE-M200-MH-3/8-DACR.A	8429343816109	8429343958502	1	20	6,72 €
	0204821	VE-M200-MH-1/2-DACR	8429343816123	8429343934025	1	20	7,03 €
	0204821A	VE-M200-MH-1/2-DACR.A	8429343816147	8429343958519	1	20	7,03 €
	0204822	VE-M200-MH-3/4-DACR	8429343816161	8429343934049	1	15	9,18 €
	0204822A	VE-M200-MH-3/4-DACR.A	8429343816185	8429343958526	1	15	9,18 €
	0204823	VE-M200-MH-1-DACR	8429343816208	8429343934063	1	10	13,63 €
	0204823A	VE-M200-MH-1-DACR.A	8429343816222	8429343958533	1	10	13,63 €
	0204824	VE-M200-MH-1.1/4-DACR	8429343816246	8429343934087	1	6	20,85 €
	0204824A	VE-M200-MH-1.1/4-DACR.A	8429343816260	8429343958540	1	6	20,85 €
	0204825	VE-M200-MH-1.1/2-DACR	8429343816284	8429343934100	1	4	30,71 €
	0204825A	VE-M200-MH-1.1/2-DACR.A	8429343816307	8429343958557	1	4	30,71 €
	0204826	VE-M200-MH-2-DACR	8429343816321	8429343934124	1	2	44,30 €
	0204826A	VE-M200-MH-2-DACR.A	8429343816345	8429343958564	1	2	44,30 €

PÁGINA CATÁLOGO	CÓDIGO	REFERENCIA	EAN13 X UNIDAD	EAN13 X CAJA PEQUEÑA	UNIDAD MÍNIMA DE COMPRA	UN / CAJA PEQUEÑA	P.V.P.
VÁLVULA DE ESFERA PN30, M-200 M-H, MANETA ACERO INOXIDABLE							
26	0204810	VE-M200-MH-3/8-INOX	8429343815805	8429343933868	1	20	7,51 €
	0204810A	VE-M200-MH-3/8-INOX.A	8429343815829	8429343958434	1	20	7,51 €
	0204811	VE-M200-MH-1/2-INOX	8429343815843	8429343933882	1	20	7,77 €
	0204811A	VE-M200-MH-1/2-INOX.A	8429343815867	8429343958441	1	20	7,77 €
	0204812	VE-M200-MH-3/4-INOX	8429343815881	8429343933905	1	15	9,90 €
	0204812A	VE-M200-MH-3/4-INOX.A	8429343815904	8429343958458	1	15	9,90 €
	0204813	VE-M200-MH-1-INOX	8429343815928	8429343933929	1	10	14,45 €
	0204813A	VE-M200-MH-1-INOX.A	8429343815942	8429343958465	1	10	14,45 €
	0204814	VE-M200-MH-1.1/4-INOX	8429343815966	8429343933943	1	6	21,45 €
	0204814A	VE-M200-MH-1.1/4-INOX.A	8429343815980	8429343958472	1	6	21,45 €
	0204815	VE-M200-MH-1.1/2-INOX	8429343816000	8429343933967	1	4	33,52 €
	0204815A	VE-M200-MH-1.1/2-INOX.A	8429343816024	8429343958489	1	4	33,52 €
	0204816	VE-M200-MH-2-INOX	8429343816048	8429343933981	1	2	47,46 €
	0204816A	VE-M200-MH-2-INOX.A	8429343816062	8429343958496	1	2	47,46 €
VÁLVULA DE ESFERA PN30, M-200 M-H, MARIPOSA LATÓN							
26	0205800	VE-M200-MH-3/8-MARIP	8429343816369	8429343934445	1	20	7,51 €
	0205800A	VE-M200-MH-3/8-MARIP.A	8429343816383	8429343958656	1	20	7,51 €
	0205801	VE-M200-MH-1/2-MARIP	8429343816406	8429343934469	1	20	7,77 €
	0205801A	VE-M200-MH-1/2-MARIP.A	8429343816420	8429343958663	1	20	7,77 €
	0205802	VE-M200-MH-3/4-MARIP	8429343816444	8429343934483	1	15	9,90 €
	0205802A	VE-M200-MH-3/4-MARIP.A	8429343816468	8429343958670	1	15	9,90 €
	0205803	VE-M200-MH-1-MARIP	8429343816482	8429343934506	1	10	14,45 €
	0205803A	VE-M200-MH-1-MARIP.A	8429343816505	8429343958687	1	10	14,45 €
VÁLVULA DE ESFERA PN30, M-200 M-H, CUADRADO LATÓN							
26	0208800	VE-M200-MH-3/8-CUADR	8429343816567	8429343935640	1	20	9,65 €
	0208801	VE-M200-MH-1/2-CUADR	8429343816581	8429343935664	1	20	10,05 €
	0208802	VE-M200-MH-3/4-CUADR	8429343816604	8429343935688	1	15	12,42 €
	0208803	VE-M200-MH-1-CUADR	8429343816628	8429343935701	1	10	18,94 €
	0208804	VE-M200-MH-1.1/4-CUADR	8429343816642	8429343935725	1	6	27,50 €
	0208805	VE-M200-MH-1.1/2-CUADR	8429343816666	8429343935749	1	4	42,81 €
	0208806	VE-M200-MH-2-CUADR	8429343816680	8429343935763	1	2	60,29 €
VÁLVULA DE ESFERA PN30, VÁLVULA PORTASONDA / DISPOSITIVO DE PURGADO, M-280, MANETA ACERO INOXIDABLE							
27	0206801	VE M-280 PS 1/2 Inox.	8429343900075	8429343934544	1	20	8,47 €
	0206801A	VE-M280-PS-1/2-INOX.A	8429343813542	8429343958694	1	20	8,47 €
	0206802	VE-M280-PS-3/4-INOX	8429343813566	8429343934568	1	15	10,80 €
	0206802A	VE-M280-PS-3/4-INOX.A	8429343813580	8429343958700	1	15	10,80 €
	0206803	VE M-280 PS 1 Inox.	8429343900099	8429343934582	1	10	15,75 €
	0206803A	VE-M280-PS-1-INOX.A	8429343813603	8429343958717	1	10	15,75 €
VÁLVULA DE ESFERA PN30, VÁLVULA PORTASONDA / DISPOSITIVO DE PURGADO, M-280, MARIPOSA LATÓN							
27	0207801	VE-M280-PS-1/2-MARIP	8429343813627	8429343934988	1	20	9,14 €
	0207801A	VE-M280-PS-1/2-MARIP.A	8429343813641	8429343958724	1	20	9,14 €
	0207802	VE-M280-PS-3/4-MARIP	8429343813665	8429343935008	1	15	11,95 €
	0207802A	VE-M280-PS-3/4-MARIP.A	8429343813689	8429343958731	1	15	11,95 €
	0207803	VE M-280 PS 1 Marip.	8429343900112	8429343935022	1	10	17,71 €
	0207803A	VE-M280-PS-1-MARIP.A	8429343813702	8429343972850	1	10	17,71 €

*Las referencias en azul son otras referencias disponibles que no aparecen en este catálogo

PÁGINA CATÁLOGO	CÓDIGO	REFERENCIA	EAN13 X UNIDAD	EAN13 X CAJA PEQUEÑA	UNIDAD MÍNIMA DE COMPRA	UN / CAJA PEQUEÑA	P.V.P.
KIT PROLONGADOR M-200							
27	0050101	Alargador M-200 / M-500 1/2 - 3/4	8429343921735		1	20	5,82 €
	0050102	Alargador M-200 / M-500 1 - 1 1/4	8429343921759		1	15	10,95 €
	0050103	Alargador M-200 / M-500 1 1/2 - 2 10mm	8429343921773		1	10	16,14 €
VÁLVULA DE ESFERA PN60, C-501							
28-29	0201601	VE-C501-1/4-INOX	8429343816703	8429343931024	1	20	11,86 €
	0201601R	VE-C501-1/4-INOX.R	8429343816727	8429343957826	1	20	11,86 €
	0201602	VE-C501-3/8-INOX	8429343816741	8429343931048	1	20	11,86 €
	0201602R	VE-C501-3/8-INOX.R	8429343816765	8429343957833	1	20	11,86 €
	0201603	VE-C501-1/2-INOX	8429343816789	8429343931062	1	15	13,89 €
	0201603R	VE-C501-1/2-INOX.R	8429343816802	8429343957840	1	15	13,89 €
	0201604	VE-C501-3/4-INOX	8429343816826	8429343931086	1	10	18,81 €
	0201604R	VE-C501-3/4-INOX.R	8429343816840	8429343957857	1	10	18,81 €
	0201605	VE-C501-1-INOX	8429343816864	8429343931109	1	6	28,89 €
	0201605R	VE-C501-1-INOX.R	8429343816888	8429343957864	1	6	28,89 €
	0201606	VE-C501-1.1/4-INOX	8429343816901	8429343931123	1	4	47,16 €
	0201606R	VE-C501-1.1/4-INOX.R	8429343816925	8429343957871	1	4	47,16 €
	0201607	VE-C501-1.1/2-INOX	8429343816949	8429343957888	1	3	70,10 €
	0201607R	VE-C501-1.1/2-INOX.R	8429343816963	8429343957895	1	3	70,10 €
	0201608	VE-C501-2-INOX	8429343816987	8429343931178	1	10	107,66 €
	0201608R	VE-C501-2-INOX.R	8429343817007	8429343949098	1	10	107,66 €
	0201609	VE-C501-2.1/2-INOX	8429343817021	8429343931192	1	4	210,52 €
	0201609R	VE-C501-2.1/2-INOX.R	8429343817045	8429343949104	1	4	210,52 €
	0201610	VE-C501-3-INOX	8429343817069	8429343931215	1	2	296,93 €
	0201610R	VE-C501-3-INOX.R	8429343817083	8429343949111	1	2	296,93 €
VÁLVULA DE ESFERA PN60, C-501 ANTIHIELO							
28-29	0201701	VE-C501-AH-1/4-INOX	8429343817120	8429343931222	1	20	12,78 €
	0201701R	VE-C501-AH-1/4-INOX.R	8429343817144	8429343957901	1	20	12,78 €
	0201702	VE-C501-AH-3/8-INOX	8429343817168	8429343931246	1	20	12,78 €
	0201702R	VE-C501-AH-3/8-INOX.R	8429343817182	8429343957918	1	20	12,78 €
	0201703	VE-C501-AH-1/2-INOX	8429343817205	8429343931260	1	15	15,04 €
	0201703R	VE-C501-AH-1/2-INOX.R	8429343817229	8429343957925	1	15	15,04 €
	0201704	VE-C501-AH-3/4-INOX	8429343817243	8429343931284	1	10	20,35 €
	0201704R	VE-C501-AH-3/4-INOX.R	8429343817267	8429343957932	1	10	20,35 €
	0201705	VE-C501-AH-1-INOX	8429343817281	8429343931307	1	6	31,19 €
	0201705R	VE-C501-AH-1-INOX.R	8429343817304	8429343957949	1	6	31,19 €
	0201706	VE-C501-AH-1.1/4-INOX	8429343817328	8429343931321	1	4	51,00 €
	0201706R	VE-C501-AH-1.1/4-INOX.R	8429343817342	8429343957956	1	4	51,00 €
	0201707	VE-C501-AH-1.1/2-INOX	8429343817366	8429343957963	1	3	75,75 €
	0201707R	VE-C501-AH-1.1/2-INOX.R	8429343817380	8429343957970	1	3	75,75 €
	0201708	VE-C501-AH-2-INOX	8429343817403		1		116,30 €
	0201708R	VE-C501-AH-2-INOX.R	8429343817427		1		116,30 €
VÁLVULA DE ESFERA PN60, C-501 ANTICAL							
28-29	0211601	VE-C501-AC-1/4-INOX	8429343818745	8429343936265	1	20	13,32 €
	0211601R	VE-C501-AC-1/4-INOX.R	8429343818769	8429343958885	1	20	13,32 €
	0211602	VE-C501-AC-3/8-INOX	8429343818783	8429343936289	1	20	13,32 €
	0211602R	VE-C501-AC-3/8-INOX.R	8429343818806	8429343958892	1	20	13,32 €
	0211603	VE-C501-AC-1/2-INOX	8429343818820	8429343936302	1	15	15,31 €

PÁGINA CATÁLOGO	CÓDIGO	REFERENCIA	EAN13 X UNIDAD	EAN13 X CAJA PEQUEÑA	UNIDAD MÍNIMA DE COMPRA	UN / CAJA PEQUEÑA	P.V.P.
←	**VÁLVULA DE ESFERA PN60, C-501 ANTICAL**						
TMM C-501	0211603R	VE-C501-AC-1/2-INOX.R	8429343818844	8429343958908	1	15	15,31 €
	0211604	VE-C501-AC-3/4-INOX	8429343818868	8429343936326	1	10	20,31 €
	0211604R	VE-C501-AC-3/4-INOX.R	8429343818882	8429343958915	1	10	20,31 €
	0211605	VE-C501-AC-1-INOX	8429343818905	8429343936340	1	6	30,67 €
	0211605R	VE-C501-AC-1-INOX.R	8429343818929	8429343958922	1	6	30,67 €
28-29	0211606	VE-C501-AC-1.1/4-INOX	8429343818943	8429343936364	1	4	50,22 €
	0211606R	VE-C501-AC-1.1/4-INOX.R	8429343818967	8429343958939	1	4	50,22 €
	0211607	VE-C501-AC-1.1/2-INOX	8429343818981	8429343958946	1	3	74,02 €
	0211607R	VE-C501-AC-1.1/2-INOX.R	8429343819001	8429343958953	1	3	74,02 €
	0211608	VE-C501-AC-2-INOX	8429343819025		1		112,81 €
	0211608R	VE-C501-AC-2-INOX.R	8429343819049		1		112,81 €
	VÁLVULA DE ESFERA PN60, C-501 ANTIHIELO - ANTICAL						
	0211701	VE-C501-AH-AC-1/4-INOX	8429343819063	8429343936425	1	20	14,24 €
	0211701R	VE-C501-AH-AC-1/4-INOX.R	8429343819087	8429343958960	1	20	14,24 €
	0211702	VE-C501-AH-AC-3/8-INOX	8429343819100	8429343936449	1	20	14,24 €
	0211702R	VE-C501-AH-AC-3/8-INOX.R	8429343819124	8429343958977	1	20	14,24 €
	0211703	VE-C501-AH-AC-1/2-INOX	8429343819148	8429343936463	1	15	16,38 €
	0211703R	VE-C501-AH-AC-1/2-INOX.R	8429343819162	8429343958984	1	15	16,38 €
	0211704	VE-C501-AH-AC-3/4-INOX	8429343819186	8429343936487	1	10	21,72 €
	0211704R	VE-C501-AH-AC-3/4-INOX.R	8429343819209	8429343958991	1	10	21,72 €
28-29	0211705	VE-C501-AH-AC-1-INOX	8429343819223	8429343936500	1	6	32,81 €
	0211705R	VE-C501-AH-AC-1-INOX.R	8429343819247	8429343959004	1	6	32,81 €
	0211706	VE-C501-AH-AC-1.1/4-INOX	8429343819261	8429343936524	1	4	53,71 €
	0211706R	VE-C501-AH-AC-1.1/4-INOX.R	8429343819285	8429343959011	1	4	53,71 €
	0211707	VE-C501-AH-AC-1.1/2-INOX	8429343819308	8429343959028	1	3	79,19 €
	0211707R	VE-C501-AH-AC-1.1/2-INOX.R	8429343819322	8429343959035	1	3	79,19 €
	0211708	VE-C501-AH-AC-2-INOX	8429343819346		1		120,70 €
	0211708R	VE-C501-AH-AC-2-INOX.R	8429343819360		1		120,70 €
	ACCESORIOS						
	0000901	PASADOR C-400/C-501 1/4 - 1.1/4	8429343915598		1		5,77 €
29	0000902	PASADOR C-400/C-501 1.1/2 - 2	8429343915611		1		6,42 €
	0000903	CANDADO C-400/C-501 1/4 - 2	8429343915635		1		5,80 €
	VÁLVULA DE ESFERA PN60, C-501 M, MANETA MARIPOSA						
	0202101	VE-C501-1/4-MARIP	8429343817441	8429343932083	1	20	11,86 €
	0202101R	VE-C501-1/4-MARIP.R	8429343817465	8429343958144	1	20	11,86 €
	0202102	VE-C501-3/8-MARIP	8429343817489	8429343932106	1	20	11,86 €
	0202102R	VE-C501-3/8-MARIP.R	8429343817502	8429343958151	1	20	11,86 €
	0202103	VE-C501-1/2-MARIP	8429343817526	8429343932120	1	15	13,89 €
30	0202103R	VE-C501-1/2-MARIP.R	8429343817540	8429343958168	1	15	13,89 €
	0202104	VE-C501-3/4-MARIP	8429343817564	8429343932144	1	10	18,81 €
	0202104R	VE-C501-3/4-MARIP.R	8429343817588	8429343958175	1	10	18,81 €
	0202105	VE-C501-1-MARIP	8429343817601	8429343932168	1	6	31,66 €
	0202105R	VE-C501-1-MARIP.R	8429343817625	8429343958182	1	6	31,66 €

*Las referencias en azul son otras referencias disponibles que no aparecen en este catálogo

PÁGINA CATÁLOGO	CÓDIGO	REFERENCIA	EAN13 X UNIDAD	EAN13 X CAJA PEQUEÑA	UNIDAD MÍNIMA DE COMPRA	UN / CAJA PEQUEÑA	P.V.P.
TMM C-501	**VÁLVULA DE ESFERA PN60, C-501 M, MANETA MARIPOSA, ANTIHIELO**						
	0202201	VE-C501-AH-1/4-MARIP	8429343817649	8429343932182	1	20	12,78 €
	0202201R	VE-C501-AH-1/4-MARIP.R	8429343817663	8429343958199	1	20	12,78 €
	0202202	VE-C501-AH-3/8-MARIP	8429343817687	8429343932205	1	20	12,78 €
	0202202R	VE-C501-AH-3/8-MARIP.R	8429343817700	8429343958205	1	20	12,78 €
30	0202203	VE-C501-AH-1/2-MARIP	8429343817724	8429343932229	1	15	15,04 €
	0202203R	VE-C501-AH-1/2-MARIP.R	8429343817748	8429343958212	1	15	15,04 €
	0202204	VE-C501-AH-3/4-MARIP	8429343817762	8429343932243	1	10	20,35 €
	0202204R	VE-C501-AH-3/4-MARIP.R	8429343817786	8429343958229	1	10	20,35 €
	0202205	VE-C501-AH-1-MARIP	8429343817809	8429343932267	1	6	34,20 €
	0202205R	VE-C501-AH-1-MARIP.R	8429343817823	8429343958236	1	6	34,20 €
	VÁLVULA DE ESFERA PN60, C-501 M, MANETA MARIPOSA, ANTICAL						
	0212101	VE-C501-AC-1/4-MARIP	8429343819384	8429343936586	1	20	13,32 €
	0212101R	VE-C501-AC-1/4-MARIP.R	8429343819407	8429343959042	1	20	13,32 €
	0212102	VE-C501-AC-3/8-MARIP	8429343819421	8429343936609	1	20	13,32 €
	0212102R	VE-C501-AC-3/8-MARIP.R	8429343819445	8429343959059	1	20	13,32 €
	0212103	VE-C501-AC-1/2-MARIP	8429343819469	8429343936623	1	15	15,31 €
30	0212103R	VE-C501-AC-1/2-MARIP.R	8429343819483	8429343959066	1	15	15,31 €
	0212104	VE-C501-AC-3/4-MARIP	8429343819506	8429343936647	1	10	20,31 €
	0212104R	VE-C501-AC-3/4-MARIP.R	8429343819520	8429343959073	1	10	20,31 €
	0212105	VE-C501-AC-1-MARIP	8429343819544	8429343936661	1	6	33,26 €
	0212105R	VE-C501-AC-1-MARIP.R	8429343819568	8429343959080	1	6	33,26 €
	VÁLVULA DE ESFERA PN60, C-501 M, MANETA MARIPOSA, ANTIHIELO - ANTICAL						
	0212201	VE-C501-AH-AC-1/4-MARIP	8429343819582	8429343936685	1	20	14,24 €
	0212201R	VE-C501-AH-AC-1/4-MARIP.R	8429343819605	8429343959097	1	20	14,24 €
	0212202	VE-C501-AH-AC-3/8-MARIP	8429343819629	8429343936708	1	20	14,24 €
	0212202R	VE-C501-AH-AC-3/8-MARIP.R	8429343819643	8429343959103	1	20	14,24 €
30	0212203	VE-C501-AH-AC-1/2-MARIP	8429343819667	8429343936722	1	15	16,38 €
	0212203R	VE-C501-AH-AC-1/2-MARIP.R	8429343819681	8429343959110	1	15	16,38 €
	0212204	VE-C501-AH-AC-3/4-MARIP	8429343819704	8429343936746	1	10	21,72 €
	0212204R	VE-C501-AH-AC-3/4-MARIP.R	8429343819728	8429343959127	1	10	21,72 €
	0212205	VE-C501-AH-AC-1-MARIP	8429343819742	8429343936760	1	6	35,61 €
	0212205R	VE-C501-AH-AC-1-MARIP.R	8429343819766	8429343972928	1	6	35,61 €
	VÁLVULA DE ESFERA PN60, C-501 C, CUADRADO LATÓN						
	0203101	VE-C501-1/2-CUADR	8429343817861	8429343932564	1	15	18,18 €
	0203102	VE-C501-3/4-CUADR	8429343817885	8429343932588	1	10	23,12 €
	0203103	VE-C501-1-CUADR	8429343817908	8429343932601	1	6	33,76 €
	0203104	VE-C501-1.1/4-CUADR	8429343817922	8429343932625	1	4	52,06 €
30	0203105	VE-C501-1.1/2-CUADR	8429343817946	8429343958298	1	3	74,04 €
	0203106	VE-C501-2-CUADR	8429343817960	-	1	-	111,58 €
	0203107	VE-C501-2.1/2-CUADR	8429343817984	-	1	-	217,65 €
	0203108	VE-C501-3-CUADR	8429343818004	-	1	-	305,88 €

PÁGINA CATÁLOGO	CÓDIGO	REFERENCIA	EAN13 X UNIDAD	EAN13 X CAJA PEQUEÑA	UNIDAD MÍNIMA DE COMPRA	UN / CAJA PEQUEÑA	P.V.P.
TMM C-501	**VÁLVULA DE ESFERA PN60, C-501 C, CUADRADO LATÓN ANTIHIELO**						
30	0203201	VE-C501-AH-1/2-CUADR	8429343818028	8429343932724	1	15	19,62 €
	0203202	VE-C501-AH-3/4-CUADR	8429343818042	8429343932748	1	10	24,96 €
	0203203	VE-C501-AH-1-CUADR	8429343818066	8429343932762	1	6	36,50 €
	0203204	VE-C501-AH-1.1/4-CUADR	8429343818080	8429343932786	1	4	56,27 €
	0203205	VE-C501-AH-1.1/2-CUADR	8429343818103	8429343958304	1	3	79,99 €
	0203206	VE-C501-AH-2-CUADR	8429343818127	-	1	-	120,60 €
	VÁLVULA DE ESFERA PN60, C-501 C, CUADRADO LATÓN ANTICAL						
30	0213101	VE-C501-AC-1/2-CUADR	8429343819780	8429343936784	1	15	19,80 €
	0213102	VE-C501-AC-3/4-CUADR	8429343819803	8429343936807	1	10	24,88 €
	0213103	VE-C501-AC-1-CUADR	8429343819827	8429343936821	1	6	35,91 €
	0213104	VE-C501-AC-1.1/4-CUADR	8429343819841	8429343936845	1	4	55,35 €
	0213105	VE-C501-AC-1.1/2-CUADR	8429343819865	8429343959134	1	3	78,23 €
	0213106	VE-C501-AC-2-CUADR	8429343819889	-	1	-	116,87 €
	VÁLVULA DE ESFERA PN60, C-501 C, CUADRADO LATÓN ANTIHIELO - ANTICAL						
30	0213201	VE-C501-AH-AC-1/2-CUADR	8429343819902	8429343936906	1	15	21,17 €
	0213202	VE-C501-AH-AC-3/4-CUADR	8429343819926	8429343936920	1	10	26,59 €
	0213203	VE-C501-AH-AC-1-CUADR	8429343819940	8429343936944	1	6	38,39 €
	0213204	VE-C501-AH-AC-1.1/4-CUADR	8429343819964	8429343936968	1	4	59,21 €
	0213205	VE-C501-AH-AC-1.1/2-CUADR	8429343819988	8429343959141	1	3	83,69 €
	0213206	VE-C501-AH-AC-2-CUADR	8429343820007	-	1	-	125,05 €
	VÁLVULA DE ESFERA PN60, C-501 M-H						
31	0204501	VE-C501-MH-1/2-INOX	8429343818509	8429343933608	1	15	13,89 €
	0204501R	VE-C501-MH-1/2-INOX.R	8429343818523	8429343958373	1	15	13,89 €
	0204502	VE-C501-MH-3/4-INOX	8429343818547	8429343933622	1	10	18,81 €
	0204502R	VE-C501-MH-3/4-INOX.R	8429343818561	8429343958380	1	10	18,81 €
	0204503	VE-C501-MH-1-INOX	8429343818585	8429343933646	1	6	28,89 €
	0204503R	VE-C501-MH-1-INOX.R	8429343818608	8429343958397	1	6	28,89 €
	VÁLVULA DE ESFERA PN60, C-501 M-H, ANTIHIELO						
31	0204601	VE-C501-MH-AH-1/2-INOX	8429343818622	8429343933660	1	15	15,04 €
	0204601R	VE-C501-MH-AH-1/2-INOX.R	8429343818646	8429343958403	1	15	15,04 €
	0204602	VE-C501-MH-AH-3/4-INOX	8429343818660	8429343933684	1	10	20,35 €
	0204602R	VE-C501-MH-AH-3/4-INOX.R	8429343818684	8429343958410	1	10	20,35 €
	0204603	VE-C501-MH-AH-1-INOX	8429343818707	8429343933707	1	6	31,19 €
	0204603R	VE-C501-MH-AH-1-INOX.R	8429343818721	8429343958427	1	6	31,19 €
	VÁLVULA DE ESFERA PN60, C-501 M-H, ANTICAL						
31	0214501	VE-C501-MH-AC-1/2-INOX	8429343820380	8429343937262	1	15	15,31 €
	0214501R	VE-C501-MH-AC-1/2-INOX.R	8429343820403	8429343959219	1	15	15,31 €
	0214502	VE-C501-MH-AC-3/4-INOX	8429343820427	8429343937286	1	10	20,31 €
	0214502R	VE-C501-MH-AC-3/4-INOX.R	8429343820441	8429343959226	1	10	20,31 €
	0214503	VE-C501-MH-AC-1-INOX	8429343820465	8429343937309	1	6	30,67 €
	0214503R	VE-C501-MH-AC-1-INOX.R	8429343820489	8429343959233	1	6	30,67 €

*Las referencias en azul son otras referencias disponibles que no aparecen en este catálogo

PÁGINA CATÁLOGO	CÓDIGO	REFERENCIA	EAN13 X UNIDAD	EAN13 X CAJA PEQUEÑA	UNIDAD MÍNIMA DE COMPRA	UN / CAJA PEQUEÑA	P.V.P.
TMM C-501	**VÁLVULA DE ESFERA PN60, C-501 M-H, ANTIHIELO - ANTICAL**						
31	0214601	VE-C501-MH-AH-AC-1/2-INOX	8429343820502	8429343937323	1	15	16,38 €
	0214601R	VE-C501-MH-AH-AC-1/2-INOX.R	8429343820526	8429343959240	1	15	16,38 €
	0214602	VE-C501-MH-AH-AC-3/4-INOX	8429343820540	8429343937347	1	10	21,72 €
	0214602R	VE-C501-MH-AH-AC-3/4-INOX.R	8429343820564	8429343959257	1	10	21,72 €
	0214603	VE-C501-MH-AH-AC-1-INOX	8429343820588	8429343937361	1	6	32,81 €
	0214603R	VE-C501-MH-AH-AC-1-INOX.R	8429343820601	8429343959264	1	6	32,81 €
	VÁLVULA DE ESFERA PN60, C-501 M-H M, MANETA MARIPOSA						
31	0204301	VE-C501-MH-1/2-MARIP	8429343818264	8429343933486	1	15	13,89 €
	0204301R	VE-C501-MH-1/2-MARIP.R	8429343818288	8429343958311	1	15	13,89 €
	0204302	VE-C501-MH-3/4-MARIP	8429343818301	8429343933509	1	10	18,81 €
	0204302R	VE-C501-MH-3/4-MARIP.R	8429343818325	8429343958328	1	10	18,81 €
	0204303	VE-C501-MH-1-MARIP	8429343818349	8429343933523	1	6	31,66 €
	0204303R	VE-C501-MH-1-MARIP.R	8429343818363	8429343958335	1	6	31,66 €
	VÁLVULA DE ESFERA PN60, C-501 M-H M, MANETA MARIPOSA, ANTIHIELO						
31	0204401	VE-C501-MH-AH-1/2-MARIP	8429343818387	8429343933547	1	15	15,04 €
	0204401R	VE-C501-MH-AH-1/2-MARIP.R	8429343818400	8429343958342	1	15	15,04 €
	0204402	VE-C501-MH-AH-3/4-MARIP	8429343818424	8429343933561	1	10	20,35 €
	0204402R	VE-C501-MH-AH-3/4-MARIP.R	8429343818448	8429343958359	1	10	20,35 €
	0204403	VE-C501-MH-AH-1-MARIP	8429343818462	8429343933585	1	6	34,20 €
	0204403R	VE-C501-MH-AH-1-MARIP.R	8429343818486	8429343958366	1	6	34,20 €
	VÁLVULA DE ESFERA PN60, C-501 M-H M, MANETA MARIPOSA, ANTICAL						
31	0214301	VE-C501-MH-AC-1/2-MARIP	8429343820144	8429343937149	1	15	15,27 €
	0214301R	VE-C501-MH-AC-1/2-MARIP.R	8429343820168	8429343959158	1	15	15,27 €
	0214302	VE-C501-MH-AC-3/4-MARIP	8429343820182	8429343937163	1	10	20,31 €
	0214302R	VE-C501-MH-AC-3/4-MARIP.R	8429343820205	8429343959165	1	10	20,31 €
	0214303	VE-C501-MH-AC-1-MARIP	8429343820229	8429343937187	1	6	33,26 €
	0214303R	VE-C501-MH-AC-1-MARIP.R	8429343820243	8429343959172	1	6	33,26 €
	VÁLVULA DE ESFERA PN60, C-501 M-H M, MANETA MARIPOSA, ANTIHIELO - ANTICAL						
31	0214401	VE-C501-MH-AH-AC-1/2-MARIP	8429343820267	8429343937200	1	15	16,38 €
	0214401R	VE-C501-MH-AH-AC-1/2-MARIP.R	8429343820281	8429343959189	1	15	16,38 €
	0214402	VE-C501-MH-AH-AC-3/4-MARIP	8429343820304	8429343937224	1	10	21,72 €
	0214402R	VE-C501-MH-AH-AC-3/4-MARIP.R	8429343820328	8429343959196	1	10	21,72 €
	0214403	VE-C501-MH-AH-AC-1-MARIP	8429343820342	8429343937248	1	6	35,61 €
	0214403R	VE-C501-MH-AH-AC-1-MARIP.R	8429343820366	8429343959202	1	6	35,61 €
TMM C-502	**VÁLVULA DE ESFERA PN60, C-502**						
31	0205101	VE-C502-SOP-1/2-INOX	8429343820649	8429343934285	1	12	15,12 €
	0205101R	VE-C502-SOP-1/2-INOX.R	8429343820663	8429343958571	1	12	15,12 €
	0205102	VE-C502-SOP-3/4-INOX	8429343820687	8429343934308	1	10	20,42 €
	0205102R	VE-C502-SOP-3/4-INOX.R	8429343820700	8429343958588	1	10	20,42 €
	VÁLVULA DE ESFERA PN60, C-502, ANTIHIELO						
31	0205201	VE-C502-SOP-AH-1/2-INOX	8429343820724	8429343934322	1	12	16,34 €
	0205201R	VE-C502-SOP-AH-1/2-INOX.R	8429343820748	8429343958595	1	12	16,34 €
	0205202	VE-C502-SOP-AH-3/4-INOX	8429343820762	8429343934346	1	10	22,07 €
	0205202R	VE-C502-SOP-AH-3/4-INOX.R	8429343820786	8429343958601	1	10	22,07 €

PÁGINA CATÁLOGO	CÓDIGO	REFERENCIA	EAN13 X UNIDAD	EAN13 X CAJA PEQUEÑA	UNIDAD MÍNIMA DE COMPRA	UN / CAJA PEQUEÑA	P.V.P.
TMM C-502							
VÁLVULA DE ESFERA PN60, C-502, ANTICAL							
31	0215101	VE-C502-SOP-AC-1/2-INOX	8429343820960	8429343937385	1	12	16,62 €
	0215101R	VE-C502-SOP-AC-1/2-INOX.R	8429343820984	8429343959271	1	12	16,62 €
	0215102	VE-C502-SOP-AC-3/4-INOX	8429343821004	8429343937408	1	10	21,98 €
	0215102R	VE-C502-SOP-AC-3/4-INOX.R	8429343821028	8429343959288	1	10	21,98 €
VÁLVULA DE ESFERA PN60, C-502, ANTIHIELO - ANTICAL							
31	0215201	VE-C502-SOP-AH-AC-1/2-INOX	8429343821042	8429343937422	1	12	17,79 €
	0215201R	VE-C502-SOP-AH-AC-1/2-INOX.R	8429343821066	8429343959295	1	12	17,79 €
	0215202	VE-C502-SOP-AH-AC-3/4-INOX	8429343821080	8429343937446	1	10	23,50 €
	0215202R	VE-C502-SOP-AH-AC-3/4-INOX.R	8429343821103	8429343959301	1	10	23,50 €
VÁLVULA DE ESFERA PN60, C-502 M, MARIPOSA LATÓN							
31	0205301	VE-C502-SOP-1/2-MARIP	8429343820809	8429343934360	1	12	15,12 €
	0205301R	VE-C502-SOP-1/2-MARIP.R	8429343820823	8429343958618	1	12	15,12 €
	0205302	VE-C502-SOP-3/4-MARIP	8429343820847	8429343934384	1	10	20,42 €
	0205302R	VE-C502-SOP-3/4-MARIP.R	8429343820861	8429343958625	1	10	20,42 €
VÁLVULA DE ESFERA PN60, C-502 M, MARIPOSA LATÓN, ANTIHIELO							
31	0205401	VE-C502-SOP-AH-1/2-MARIP	8429343820885	8429343934407	1	12	16,34 €
	0205401R	VE-C502-SOP-AH-1/2-MARIP.R	8429343820908	8429343958632	1	12	16,34 €
	0205402	VE-C502-SOP-AH-3/4-MARIP	8429343820922	8429343934421	1	10	22,07 €
	0205402R	VE-C502-SOP-AH-3/4-MARIP.R	8429343820946	8429343958649	1	10	22,07 €
VÁLVULA DE ESFERA PN60, C-502 M, MARIPOSA LATÓN, ANTICAL							
31	0215301	VE-C502-SOP-AC-1/2-MARIP	8429343821127	8429343937460	1	12	16,62 €
	0215301R	VE-C502-SOP-AC-1/2-MARIP.R	8429343821141	8429343959318	1	12	16,62 €
	0215302	VE-C502-SOP-AC-3/4-MARIP	8429343821165	8429343937484	1	10	21,98 €
	0215302R	VE-C502-SOP-AC-3/4-MARIP.R	8429343821189	8429343959325	1	10	21,98 €
VÁLVULA DE ESFERA PN60, C-502 M, MARIPOSA LATÓN, ANTIHIELO - ANTICAL							
31	0215401	VE-C502-SOP-AH-AC-1/2-MARIP	8429343821202	8429343937507	1	12	17,79 €
	0215401R	VE-C502-SOP-AH-AC-1/2-MARIP.R	8429343821226	8429343959332	1	12	17,79 €
	0215402	VE-C502-SOP-AH-AC-3/4-MARIP	8429343821240	8429343937521	1	10	23,50 €
	0215402R	VE-C502-SOP-AH-AC-3/4-MARIP.R	8429343821264	8429343959349	1	10	23,50 €
TMM I-500							
VÁLVULA DE ESFERA DE ACERO INOXIDABLE AISI316, PN80, I-500							
32-33	0201501	VE-I500-AISI316-1/4-INOX	8429343822544	8429343930805	1	20	17,45 €
	0201502	VE-I500-AISI316-3/8-INOX	8429343900037	8429343930829	1	20	17,45 €
	0201503	VE-I500-AISI316-1/2-INOX	8429343822568	8429343930843	1	15	17,45 €
	0201504	VE-I500-AISI316-3/4-INOX	8429343822582	8429343930867	1	10	25,31 €
	0201505	VE-I500-AISI316-1-INOX	8429343822605	8429343930881	1	6	36,27 €
	0201506	VE-I500-AISI316-1.1/4-INOX	8429343822629	8429343930904	1	4	61,38 €
	0201507	VE-I500-AISI316-1.1/2-INOX	8429343822643	8429343957819	1	3	83,25 €
	0201508	VE-I500-AISI316-2-INOX	8429343822667	-	1	-	130,21 €
	0201509	VE-I500-AISI316-2.1/2-INOX	8429343822681	-	1	-	270,38 €
	0201510	VE-I500-AISI316-3-INOX	8429343822704	-	1	-	400,47 €
	0201510A	VE-I500-AISI316-3-INOX.A	8429343944710	-	1	-	400,47 €
	0201511	VE-I500-AISI316-4-INOX	8429343822728	-	1	-	515,65 €
ACCESORIOS							
33	0000901	PASADOR C-400/C-501 1/4 - 1.1/4	8429343915598		1		5,77 €
	0000902	PASADOR C-400/C-501 1.1/2 - 2	8429343915611		1		6,42 €
	0000903	CANDADO C-400/C-501 1/4 - 2	8429343915635		1		5,80 €

*Las referencias en azul son otras referencias disponibles que no aparecen en este catálogo

PÁGINA CATÁLOGO	CÓDIGO	REFERENCIA	EAN13 X UNIDAD	EAN13 X CAJA PEQUEÑA	UNIDAD MÍNIMA DE COMPRA	UN / CAJA PEQUEÑA	P.V.P.
TMM C-340							
VÁLVULA DE RETENCIÓN PN30, C-340							
36-37	0501200	VRM-C340-3/8	8429343823862	8429343939969	1	50	7,65 €
	0501201	VRM-C340-1/2	8429343823886	8429343939983	1	40	7,80 €
	0501202	VRM-C340-3/4	8429343823909	8429343940002	1	25	10,10 €
	0501203	VRM-C340-1	8429343823923	8429343940026	1	16	14,18 €
	0501204	VRM-C340-1.1/4	8429343823947	8429343940040	1	10	24,32 €
	0501205	VRM-C340-1.1/2	8429343823961	8429343940064	1	6	33,04 €
	0501206	VRM-C340-2	8429343823985	8429343940088	1	4	52,95 €
	0501207	VRM-C340-2.1/2	8429343824005	8429343940101	1	2	129,50 €
	0501208	VRM-C340-3	8429343840395	-	1	-	200,49 €
FILTRO PARA VÁLVULA DE RETENCIÓN, C-340 F							
37	0501501	FILTRO VRM C-340 1/2	8429343921797	8429343940149	1	50	1,76 €
	0501502	FILTRO VRM C-340 3/4	8429343921810	8429343940163	1	40	1,94 €
	0501503	FILTRO VRM C-340 1	8429343921834	8429343940187	1	25	2,12 €
	0501504	FILTRO VRM C-340 1.1/4	8429343921858	8429343940200	1	16	2,34 €
	0501505	FILTRO VRM C-340 1.1/2	8429343921872	8429343940224	1	10	2,48 €
	0501506	FILTRO VRM C-340 2	8429343921896	8429343940248	1	6	2,97 €
	0501507	FILTRO VRM C-340 2.1/2	8429343921919	8429343940262	1	4	6,65 €
	0501508	FILTRO VRM C-340 3	8429343921933	8429343940286	1	5	7,64 €
	0501509	FILTRO VRM C-340 4	8429343921957	8429343940309	1	2	11,41 €
TMM C-361							
VÁLVULA DE SEGURIDAD PARA TERMOS, C-361 PN-7							
40-41	0601101	V. SEGURIDAD C-361-PG-PN7-1/2	8429343900150	8429343940392	1	50	5,50 €
	0601102	V.SEGURIDAD-C361-PG-PN7-3/4	8429343827105	8429343940415	1	30	9,95 €
VÁLVULA DE SEGURIDAD PARA TERMOS, C-361 PN-10							
40-41	0602101	V.SEGURIDAD-C361-PG-PN10-1/2	8429343827129	8429343940477	1	50	5,62 €
	0602102	V.SEGURIDAD-C361-PG-PN10-3/4	8429343827143	8429343940491	1	30	10,10 €
TMM C-800							
VÁLVULA MINI - PN20, C-800, HEMBRA-HEMBRA							
44-45	0701001	V.MINI-C800-1/4-R	8429343827167	8429343940514	1	50	5,79 €
	0701002	V.MINI-C800-3/8-R	8429343827181	8429343940538	1	50	5,79 €
	0701003	V.MINI-C800-1/2-R	8429343900198	8429343940552	1	50	6,90 €
	0701004	VALVULA MINI C-800 HEMBRA 3/4 ROJO	8429343900211	8429343940576	1	30	10,29 €
	0701006	V.MINI-C800-1/4-A	8429343827204	8429343940590	1	50	5,79 €
	0701007	V.MINI-C800-3/8-A	8429343827228	8429343940613	1	50	5,79 €
	0701008	V.MINI-C800-1/2-A	8429343827242	8429343940637	1	50	6,90 €
	0701009	VALVULA MINI C-800 HEMBRA 3/4 AZUL	8429343900235	8429343940651	1	30	10,29 €
TMM C-801							
VÁLVULA MINI - PN20, C-801, MACHO-HEMBRA							
44-45	0701101	V.MINI-C801-MH-1/4-R	8429343827266	8429343940675	1	50	5,79 €
	0701102	V.MINI-C801-MH-3/8-R	8429343827280	8429343940699	1	50	5,79 €
	0701103	V.MINI-C801-MH-1/2-R	8429343827303	8429343940712	1	50	6,90 €
	0701104	VALVULA MINI C-801 MACHO 3/4 ROJO	8429343900259	8429343940736	1	30	10,29 €
	0701106	V.MINI-C801-MH-1/4-A	8429343827327	8429343940750	1	50	5,79 €
	0701107	V.MINI-C801-MH-3/8-A	8429343827341	8429343940774	1	50	5,79 €
	0701108	V.MINI-C801-MH-1/2-A	8429343827365	8429343940798	1	50	6,90 €
	0701109	VALVULA MINI C-801 MACHO 3/4 AZUL	8429343900273	8429343940811	1	30	10,29 €

PÁGINA CATÁLOGO	CÓDIGO	REFERENCIA	EAN13 X UNIDAD	EAN13 X CAJA PEQUEÑA	UNIDAD MÍNIMA DE COMPRA	UN / CAJA PEQUEÑA	P.V.P.
VÁLVULA DE ESFERA ANTI-RETORNO - PN16, M-550, MANETA INOXIDABLE							
48-49	0208010	VE-M550-ARP-1/2-INOX	8429343855597	8429343958748	1	20	16,38 €
	0208011	VE-M550-ARP-3/4-INOX	8429343835575	8429343958755	1	15	20,49 €
	0208012	VE-M550-ARP-1-INOX	8429343855603	8429343958762	1	8	32,34 €
	0208004	VE-M550-AR-1.1/4-INOX	8429343824203	8429343935107	1	6	46,87 €
	0208005	VE-M550-AR-2-INOX	8429343840401	8429343935121	1	4	82,95 €
	0208006	VE-M550-AR-2-INOX	8429343824227	-	1	-	120,72 €
	0208007	VE-M550-AR-2.1/2-INOX	8429343943263	-	1	-	175,06 €
	0208008	VE-M-550-AR-3-INOX	8429343900136	-	1	-	278,66 €
VÁLVULA DE ESFERA ANTI-RETORNO - PN16, M-550 M, MARIPOSA LATÓN							
48-49	0208104	VE-M550-ARP-1/2-MARIP	8429343855610	8429343958779	1	20	16,38 €
	0208105	VE-M550-ARP-3/4-MARIP	8429343835582	8429343958786	1	15	20,49 €
	0208106	VE-M550-ARP-1-MARIP	8429343855627	8429343958793	1	8	32,34 €
VÁLVULA DE ESFERA ANTI-RETORNO - PN16, M-550, CUADRADO LATÓN							
48-49	0208201	VE-M550-AR-1/2-CUADR	8429343824302	8429343935244	1	20	19,67 €
	0208202	VE-M550-AR-3/4-CUADR	8429343824326	8429343935268	1	15	22,50 €
	0208203	VE-M550-AR-1-CUADR	8429343824340	8429343935282	1	8	38,80 €
	0208204	VE-M550-AR-1.1/4-CUADR	8429343824364	8429343935305	1	6	56,25 €
	0208205	VE-M550-AR-1.1/2-CUADR	8429343824388	8429343935329	1	4	99,52 €
	0208206	VE-M550-AR-2-CUADR	8429343824401	-	1	-	144,85 €
	0208207	VE-M550-AR-2.1/2-CUADR	8429343824425	-	1	-	210,05 €
	0208208	VE-M550-AR-3-CUADR	8429343824449	-	1	-	334,42 €
VÁLVULA DE ESFERA ANTI-RETORNO - PN16, M-550 M-H, MANETA ACERO INOXIDABLE							
48-49	0209401	VE-M550-AR-MH-1/2-INOX	8429343824463	8429343936081	1	20	17,43 €
	0209402	VE-M550-AR-MH-3/4-INOX	8429343824487	8429343936104	1	15	21,58 €
	0209403	VE-M550-AR-MH-1-INOX	8429343824500	8429343936128	1	8	33,38 €
VÁLVULA DE ESFERA ANTI-RETORNO - PN16, M-550M-H M, MARIPOSA LATÓN							
48-49	0209501	VE-M550-AR-MH-1/2-MARIP	8429343824524	8429343936142	1	20	17,43 €
	0209502	VE-M550-AR-MH-3/4-MARIP	8429343824548	8429343936166	1	15	21,58 €
	0209503	VE-M550-AR-MH-1-MARIP	8429343824562	8429343936180	1	8	33,38 €
VÁLVULA DE ESFERA ANTI-RETORNO - PN16, M-550M-H C, CUADRADO LATÓN							
48-49	0209601	VE-M550-AR-MH-1/2-CUADR	8429343824586	8429343936203	1	20	20,69 €
	0209602	VE-M550-AR-MH-3/4-CUADR	8429343824609	8429343936227	1	15	23,58 €
	0209603	VE-M550-AR-MH-1-CUADR	8429343824623	8429343936241	1	8	39,87 €
CONTADORES Y ACOMETIDAS, M-505, RECTA / TUERCA LOCA, MANETA ACERO INOXIDABLE							
52-53	0209001	VE M-505 H 3/4 TL 3/4 Inox.	8429343901478	8429343935787	1	10	16,94 €
	0209002	VE M-505 H 3/4 TL 7/8 Inox.	8429343901492	8429343935800	1	10	17,89 €
	0209003	VE M-505 H 3/4 TL 1 Inox.	8429343901515	8429343935824	1	10	18,94 €
	0209004	VE M-505 H 1 TL 1 Inox.	8429343901539	8429343935848	1	8	29,51 €
CONTADORES Y ACOMETIDAS, M-505, RECTA / TUERCA LOCA, MANETA ACERO INOXIDABLE, ANTICAL							
52-53	0219001	VE AC M-505 H 3/4 TL 3/4 Inox.	8429343901775	8429343937989	1	10	17,82 €
	0219002	VE AC M-505 H 3/4 TL 7/8 Inox.	8429343901799	8429343938009	1	10	18,79 €
	0219003	VE AC M-505 H 3/4 TL 1 Inox.	8429343901812	8429343938023	1	10	19,89 €
	0219004	VE AC M-505 H 1 TL 1 Inox.	8429343901836	8429343938047	1	8	30,99 €
CONTADORES Y ACOMETIDAS, M-505 M, RECTA / TUERCA LOCA, MARIPOSA LATÓN							
52-53	0209101	VE M-505 H 3/4 TL 3/4 Marip.	8429343901553	8429343935862	1	10	16,94 €
	0209102	VE M-505 H 3/4 TL 7/8 Marip.	8429343901577	8429343935886	1	10	17,89 €
	0209103	VE M-505 H 3/4 TL 1 Marip.	8429343901591	8429343935909	1	10	18,94 €
	0209104	VE M-505 H 1 TL 1 Marip.	8429343901614	8429343935923	1	8	29,51 €

PÁGINA CATÁLOGO	CÓDIGO	REFERENCIA	EAN13 X UNIDAD	EAN13 X CAJA PEQUEÑA	UNIDAD MÍNIMA DE COMPRA	UN / CAJA PEQUEÑA	P.V.P.
CONTADORES Y ACOMETIDAS, M-505 M, RECTA / TUERCA LOCA, MARIPOSA LATÓN, ANTICAL							
52-53	0219101	VE AC M-505 H 3/4 TL 3/4 Marip.	8429343901850	8429343938061	1	10	17,82 €
	0219102	VE AC M-505 H 3/4 TL 7/8 Marip.	8429343901874	8429343938085	1	10	18,79 €
	0219103	VE AC M-505 H 3/4 TL 1 Marip.	8429343901898	8429343938108	1	10	19,89 €
	0219104	VE AC M-505 H 1 TL 1 Marip.	8429343901911	8429343938122	1	8	30,99 €
CONTADORES Y ACOMETIDAS, M-505 C, RECTA / TUERCA LOCA, CUADRADO LATÓN							
52-53	0209201	VE M-505 H 3/4 TL 3/4 Cuadr.	8429343901638	8429343935947	1	10	20,42 €
	0209202	VE M-505 H 3/4 TL 7/8 Cuadr.	8429343901652	8429343935961	1	10	21,37 €
	0209203	VE M-505 H 3/4 TL 1 Cuadr.	8429343901676	8429343935985	1	10	22,40 €
	0209204	VE M-505 H 1 TL 1 Cuadr.	8429343901690	8429343936005	1	8	35,80 €
CONTADORES Y ACOMETIDAS, M-505 C, RECTA / TUERCA LOCA, CUADRADO LATÓN, ANTICAL							
52-53	0219201	VE AC M-505 H 3/4 TL 3/4 Cuadr.	8429343901935	8429343938146	1	10	21,65 €
	0219202	VE AC M-505 H 3/4 TL 7/8 Cuadr.	8429343901959	8429343938160	1	10	22,66 €
	0219203	VE AC M-505 H 3/4 TL 1 Cuadr.	8429343901973	8429343938184	1	10	23,79 €
	0219204	VE AC M-505 H 1 TL 1 Cuadr.	8429343901997	8429343938207	1	8	37,96 €
CONTADORES Y ACOMETIDAS, M-508 M, RECTA / TUERCA A IZQUIERDAS, MARIPOSA LATÓN							
52-53	0209301	VE M-508 H 3/4 TI 3/4 Marip.	8429343901713	8429343936029	1	10	16,86 €
	0209302	VE M-508 H 3/4 TI 7/8 Marip.	8429343901737	8429343936043	1	10	17,76 €
	0209303	VE M-508 H 3/4 TI 1 Marip.	8429343901751	8429343936067	1	10	18,81 €
CONTADORES Y ACOMETIDAS, M-508 M, RECTA / TUERCA A IZQUIERDAS, MARIPOSA LATÓN, ANTICAL							
52-53	0219301	VE AC M-508 H 3/4 TI 3/4 Marip.	8429343902017	8429343938221	1	10	17,71 €
	0219302	VE AC M-508 H 3/4 TI 7/8 Marip.	8429343902031	8429343938245	1	10	18,66 €
	0219303	VE AC M-508 H 3/4 TI 1 Marip.	8429343902055	8429343938269	1	10	19,76 €
CONTADORES Y ACOMETIDAS, M-525 M, EN ESCUADRA / TUERCA LOCA, MARIPOSA LATÓN							
54	0302501	VE ESC M-525 H 3/4 TL 3/4 Marip.	8429343902079	8429343938283	1	10	36,19 €
	0302502	VE ESC M-525 H 3/4 TL 7/8 Marip.	8429343902093	8429343938306	1	10	38,00 €
	0302503	VE ESC M-525 H 3/4 TL 1 Marip.	8429343902116	8429343938320	1	10	38,36 €
CONTADORES Y ACOMETIDAS, M-525 M, EN ESCUADRA / TUERCA LOCA, MARIPOSA LATÓN, ANTICAL							
54	0312501	VE ESC AC M-525 H 3/4 TL 3/4 Marip.	8429343903779	8429343939365	1	10	38,35 €
	0312502	VE ESC AC M-525 H 3/4 TL 7/8 Marip.	8429343903793	8429343939389	1	10	40,27 €
	0312503	VE ESC AC M-525 H 3/4 TL 1 Marip.	8429343903816	8429343939402	1	10	40,69 €
CONTADORES Y ACOMETIDAS, M-545 M, EN ESCUADRA / TUERCA LOCA, MARIPOSA LATÓN, BRIDA							
54	0302601	VE ESC M-545 BRIDA 3/4 TL 3/4 Marip.	8429343902130	8429343938344	1	6	47,90 €
	0302602	VE ESC M-545 BRIDA 3/4 TL 7/8 Marip.	8429343902154	8429343938368	1	6	49,71 €
	0302603	VE ESC M-545 BRIDA 3/4 TL 1 Marip.	8429343902178	8429343938382	1	6	50,10 €
CONTADORES Y ACOMETIDAS, M-545 M, EN ESCUADRA / TUERCA LOCA, MARIPOSA LATÓN, BRIDA, ANTICAL							
54	0312601	VE ESC AC M-545 BRIDA 3/4 TL 3/4 Marip.	8429343903830	8429343939426	1	6	50,05 €
	0312602	VE ESC AC M-545 BRIDA 3/4 TL 7/8 Marip.	8429343903854	8429343939440	1	6	51,98 €
	0312603	VE ESC AC M-545 BRIDA 3/4 TL 1 Marip.	8429343903878	8429343939464	1	6	52,43 €
CONTADORES Y ACOMETIDAS, M-525 C, EN ESCUADRA / TUERCA LOCA, CUADRADO LATÓN							
54	0302701	VE ESC M-525 M 3/4 TL 3/4 Cuadr.	8429343902192	8429343938405	1	10	41,63 €
	0302702	VE ESC M-525 M 3/4 TL 7/8 Cuadr.	8429343902215	8429343938429	1	10	43,69 €
	0302703	VE ESC M-525 M 3/4 TL 1 Cuadr.	8429343902239	8429343938443	1	10	44,10 €
CONTADORES Y ACOMETIDAS, M-525 C, EN ESCUADRA / TUERCA LOCA, CUADRADO LATÓN, ANTICAL							
54	0312701	VE ESC AC M-525 M 3/4 TL 3/4 Cuadr.	8429343903892	8429343939488	1	10	44,09 €
	0312702	VE ESC AC M-525 M 3/4 TL 7/8 Cuadr.	8429343903915	8429343939501	1	10	46,30 €
	0312703	VE ESC AC M-525 M 3/4 TL 1 Cuadr.	8429343903939	8429343939525	1	10	46,77 €

PÁGINA CATÁLOGO	CÓDIGO	REFERENCIA	EAN13 X UNIDAD	EAN13 X CAJA PEQUEÑA	UNIDAD MÍNIMA DE COMPRA	UN / CAJA PEQUEÑA	P.V.P.
CONTADORES Y ACOMETIDAS, M-545 C, EN ESCUADRA / TUERCA LOCA, CUADRADO LATÓN, BRIDA							
54	0302801	VE ESC M-545 BRIDA 3/4 TL 3/4 Cuadr.	8429343902253	8429343938467	1	6	53,33 €
	0302802	VE ESC M-545 BRIDA 3/4 TL 7/8 Cuadr.	8429343902277	8429343938481	1	6	55,39 €
	0302803	VE ESC M-545 BRIDA 3/4 TL 1 Cuadr.	8429343902291	8429343938504	1	6	55,86 €
CONTADORES Y ACOMETIDAS, M-545 C, EN ESCUADRA / TUERCA LOCA, CUADRADO LATÓN, BRIDA, ANTICAL							
54	0312801	VE ESC AC M-545 BRIDA 3/4 TL 3/4 Cuadr.	8429343903953	8429343939549	1	6	55,81 €
	0312802	VE ESC AC M-545 BRIDA 3/4 TL 7/8 Cuadr.	8429343903977	8429343939563	1	6	58,01 €
	0312803	VE ESC AC M-545 BRIDA 3/4 TL 1 Cuadr.	8429343903991	8429343939587	1	6	58,51 €
CONTADORES Y ACOMETIDAS, M-528 M, EN ESCUADRA / TUERCA LOCA, MARIPOSA LATÓN							
54	0302901	VE ESC M-528 M 3/4 TI 3/4 Marip.	8429343902314	8429343938528	1	10	36,08 €
	0302902	VE ESC M-528 M 3/4 TI 7/8 Marip.	8429343902338	8429343938542	1	10	37,86 €
	0302903	VE ESC M-528 M 3/4 TI 1 Marip.	8429343902352	8429343938566	1	10	38,23 €
CONTADORES Y ACOMETIDAS, M-528 M, EN ESCUADRA / TUERCA LOCA, MARIPOSA LATÓN, ANTICAL							
54	0312901	VE ESC AC M-528 M 3/4 TI 3/4 Marip.	8429343904011	8429343939600	1	10	38,20 €
	0312902	VE ESC AC M-528 M 3/4 TI 7/8 Marip.	8429343904035	8429343939624	1	10	40,11 €
	0312903	VE ESC AC M-528 M 3/4 TI 1 Marip.	8429343904059	8429343939648	1	10	40,54 €
TMM M-555 **CONTADORES Y ACOMETIDAS, M-555, RECTA / TUERCA LOCA (ESFERA + RETENCIÓN), MANETA INOXIDABLE**							
56-57	0208505	VE-M555-ARP-H3/4-TL3/4-INOX	8429343855665	8429343958809	1	10	23,42 €
	0208506	VE-M555-ARP-H3/4-TL7/8-INOX	8429343855672	8429343958816	1	10	24,36 €
	0208507	VE-M555-ARP-H3/4-TL1-INOX	8429343855689	8429343958823	1	10	25,43 €
	0208508	VE-M555-ARP-H1-TL1-INOX	8429343855696	8429343958830	1	10	37,23 €
CONTADORES Y ACOMETIDAS, M-555M, RECTA / TUERCA LOCA (ESFERA + RETENCIÓN), MARIPOSA LATÓN							
56-57	0208605	VE-M555-ARP-H3/4-TL3/4-MARIP	8429343835599	8429343958847	1	10	23,42 €
	0208606	VE-M555-ARP-H3/4-TL7/8-MARIP	8429343855634	8429343958854	1	10	24,36 €
	0208607	VE-M555-ARP-H3/4-TL1-MARIP	8429343855641	8429343958861	1	10	25,43 €
	0208608	VE-M555-ARP-H1-TL1-MARIP	8429343855658	8429343958878	1	10	37,23 €
CONTADORES Y ACOMETIDAS, M-558M, RECTA / TUERCA IZQUIERDAS (ESFERA + RETENCIÓN), MARIPOSA LATÓN							
56-57	0208701	VE-M558-ARP-3/4xTI3/4-MARIP	8429343901393	8429343935565	1	10	23,32 €
	0208702	VE-M558-ARP-3/4xTI7/8-MARIP	8429343901416	8429343935589	1	10	24,25 €
	0208703	VE-M558-ARP-3/4xTI1-MARIP	8429343901430	8429343935602	1	10	25,29 €
	0208704	VE-M558-ARP-1xTI1-MARIP	8429343901454	8429343935626	1	8	37,10 €
TMM M-515 **CONTADORES Y ACOMETIDAS, M-515M, EN ESCUADRA / TUERCA LOCA (ESFERA + RETENCIÓN), MARIPOSA LATÓN, SIN PURGA**							
58	0304601	VE ESC AR M-515 M 3/4 TL 3/4 Marip.	8429343902871	8429343938887	1	10	38,74 €
	0304602	VE ESC AR M-515 M 3/4 TL 7/8 Marip.	8429343902895	8429343938900	1	10	40,54 €
	0304603	VE ESC AR M-515 M 3/4 TL 1 Marip.	8429343902918	8429343938924	1	10	40,95 €
CONTADORES Y ACOMETIDAS, M-516M, EN ESCUADRA / TUERCA LOCA (ESFERA + RETENCIÓN), MARIPOSA LATÓN, DOBLE PURGA							
58	0304501	VE ESC AR PURGA M-516 M 3/4 TL 3/4 Marip	8429343902819	8429343938825	1	6	41,34 €
	0304502	VE ESC AR PURGA M-516 M 3/4 TL 7/8 Marip	8429343902833	8429343938849	1	6	43,12 €
CONTADORES Y ACOMETIDAS, M-518M, EN ESCUADRA / TUERCA IZQUIERDAS (ESFERA + RETENCIÓN), MARIPOSA LATÓN							
58	0304701	VE ESC AR M-518 M 3/4 TI 3/4 Marip.	8429343902932	8429343938948	1	10	38,47 €
	0304702	VE ESC AR M-518 M 3/4 TI 7/8 Marip.	8429343902956	8429343938962	1	10	40,42 €
	0304703	VE ESC AR M-518 M 3/4 TI 1 Marip.	8429343902970	8429343938986	1	10	40,83 €
CONTADORES Y ACOMETIDAS, M-575M, EN ESCUADRA / TUERCA LOCA (ESFERA + RETENCIÓN) ENLACE POLIETILENO, MARIPOSA LATÓN, SIN PURGA							
59	0305101	VE ESC AR M-575 PE 25 TL 3/4 Marip.	8429343903175	8429343939006	1	5	53,25 €
	0305102	VE ESC AR M-575 PE 25 TL 7/8 Marip.	8429343903199	8429343939020	1	5	55,03 €
	0305103	VE ESC AR M-575 PE 25 TL 1 Marip.	8429343903212	8429343939044	1	5	55,47 €
	0305104	VE ESC AR M-575 PE 32 TL 3/4 Marip.	8429343903236	8429343939068	1	5	55,18 €
	0305105	VE ESC AR M-575 PE 32 TL 7/8 Marip.	8429343903250	8429343939082	1	5	56,96 €
	0305106	VE ESC AR M-575 PE 32 TL 1 Marip.	8429343903274	8429343939105	1	5	57,37 €

PÁGINA CATÁLOGO	CÓDIGO	REFERENCIA	EAN13 X UNIDAD	EAN13 X CAJA PEQUEÑA	UNIDAD MÍNIMA DE COMPRA	UN / CAJA PEQUEÑA	P.V.P.
CONTADORES Y ACOMETIDAS, M-576M, EN ESCUADRA / TUERCA LOCA (ESFERA + RETENCIÓN) ENLACE POLIETILENO, MARIPOSA LATÓN, DOBLE PURGA							
59	0305201	VE ESC AR PURGA M-576 PE 25 TL 3/4 Marip	8429343903298	8429343939129	1	5	55,86 €
	0305202	VE ESC AR PURGA M-576 PE 25 TL 7/8 Marip	8429343903311	8429343939143	1	5	57,63 €
	0305204	VE ESC AR PURGA M-576 PE 32 TL 3/4 Marip	8429343903359	8429343939181	1	5	57,78 €
	0305205	VE ESC AR PURGA M-576 PE 32 TL 7/8 Marip	8429343903373	8429343939204	1	5	59,55 €
CONTADORES Y ACOMETIDAS, M-578M, EN ESCUADRA / TUERCA IZQUIERDAS (ESFERA + RETENCIÓN) ENLACE POLIETILENO, MARIPOSA LATÓN							
59	0305301	VE ESC AR M-578 PE 25 TI 3/4 Marip.	8429343903410	8429343939242	1	5	53,25 €
	0305302	VE ESC AR M-578 PE 25 TI 7/8 Marip.	8429343903434	8429343939266	1	5	54,93 €
	0305303	VE ESC AR M-578 PE 25 TI 1 Marip.	8429343903458	8429343939280	1	5	55,34 €
	0305304	VE ESC AR M-578 PE 32 TI 3/4 Marip.	8429343903472	8429343939303	1	5	55,06 €
	0305305	VE ESC AR M-578 PE 32 TI 7/8 Marip.	8429343903496	8429343939327	1	5	56,85 €
	0305306	VE ESC AR M-578 PE 32 TI 1 Marip.	8429343903519	8429343939341	1	5	57,27 €
ACCESORIOS							
TMM M-100 **M-100 MANETA DACROMET**							
62	000511A	MANETA-DACROMET-M100-1/2 Azul	8429343922350	-	1	-	1,61 €
	000511R	MANETA-DACROMET-M100-1/2 Rojo	-	-	1	-	1,61 €
	000510A	MANETA-DACROMET-M100-3/4 Azul	8429343922350	-	1	-	1,61 €
	000510R	MANETA-DACROMET-M100-3/4 Rojo	-	-	1	-	1,61 €
	000512A	MANETA-DACROMET-M100-1 + 1 1/4 Azul	8429343922411	-	1	-	1,78 €
	000512R	MANETA-DACROMET-M100-1 + 1 1/4 Rojo	-	-	1	-	1,78 €
	000513A	MANETA-DACROMET-M100-1 1/2 + 2 Azul	-	-	1	-	2,30 €
	000513R	MANETA-DACROMET-M100-1 1/2 + 2 Rojo	-	-	1	-	2,30 €
M-100 MARIPOSA ALUMINIO							
62	0305301	VE ESC AR M-578 PE 25 TI 3/4 Marip.	8429343903410	8429343939242	1	5	53,25 €
	0305302	VE ESC AR M-578 PE 25 TI 7/8 Marip.	8429343903434	8429343939266	1	5	54,93 €
	0305303	VE ESC AR M-578 PE 25 TI 1 Marip.	8429343903458	8429343939280	1	5	55,34 €
	0305304	VE ESC AR M-578 PE 32 TI 3/4 Marip.	8429343903472	8429343939303	1	5	55,06 €
	0305305	VE ESC AR M-578 PE 32 TI 7/8 Marip.	8429343903496	8429343939327	1	5	56,85 €
	0305306	VE ESC AR M-578 PE 32 TI 1 Marip.	8429343903519	8429343939341	1	5	57,27 €
TMM C-400 TMM I-500 TMM C-501 **C-400, I-500, C-501 MANETA INOX**							
62	000100A	MANETA INOX C-501 1/4 - 3/8 Azul	8429343915659	-	1	-	2,05 €
	000100R	MANETA INOX C-501 1/4 - 3/8 Rojo	8429343915673	-	1	-	2,05 €
	000101A	MANETA INOX C-501 1/2 - 3/4 Azul	8429343915697	-	1	-	2,35 €
	000101R	MANETA INOX C-501 1/2 - 3/4 Rojo	8429343915710	-	1	-	2,35 €
	000102A	MANETA INOX C-501 1 - 1.1/4 Azul	8429343915734	-	1	-	2,98 €
	000102R	MANETA INOX C-501 1 - 1.1/4 Rojo	8429343915758	-	1	-	2,98 €
	000103A	MANETA INOX C-501 1.1/2 - 2 Azul	8429343915772	-	1	-	4,88 €
	000103R	MANETA INOX C-501 1.1/2 - 2 Rojo	8429343915796	-	1	-	4,88 €
	000104A	MANETA INOX C-501 2.1/2-3 AZUL	8429343915819	-	1	-	13,55 €
	000104R	MANETA INOX C-501 2.1/2-3 ROJO	8429343915833	-	1	-	13,55 €
TMM C-501 **C-501 MARIPOSA LATÓN**							
62	000210A	MARIPOSA C-501 1/4 - 3/8 Azul	8429343916533	-	1	-	1,70 €
	000210R	MARIPOSA C-501 1/4 - 3/8 Rojo	8429343920158	-	1	-	1,70 €
	000211A	MARIPOSA C-501 1/2 - 3/4 Azul	8429343916557	-	1	-	1,70 €
	000211R	MARIPOSA C-501 1/2 - 3/4 Rojo	8429343916571	-	1	-	1,70 €
	000212A	MARIPOSA C-501 1 - 1.1/4 Azul	8429343916595	-	1	-	5,28 €
	000212R	MARIPOSA C-501 1 - 1.1/4 Rojo	8429343920172	-	1	-	5,28 €

	PÁGINA CATÁLOGO	CÓDIGO	REFERENCIA	EAN13 X UNIDAD	EAN13 X CAJA PEQUEÑA	UNIDAD MÍNIMA DE COMPRA	UN / CAJA PEQUEÑA	P.V.P.
TMM M-400	**M-400 BOQUILLA**							
	62	0000310	BOQUILLA M-400 1/2	8429343919954	-	1	-	2,90 €
		0000311	BOQUILLA M-400 3/4	8429343915352	-	1	-	4,38 €
		0000312	BOQUILLA M-400 1	8429343915376	-	1	-	5,91 €
	M-400 ENCHUFE RÁPIDO							
	62	0000320	BOQUILLA M-400 1/2 ENLACE RAPIDO	8429343919978	-	1	-	3,42 €
		0000321	BOQUILLA M-400 3/4 ENLACE RAPIDO	8429343919992	-	1	-	4,96 €
		0000322	BOQUILLA M-400 1 ENLACE RAPIDO	8429343920011	-	1	-	5,90 €
TMM C-400	**C-400 BOQUILLA**							
	62	0000110	BOQUILLA C-400 3/4	8429343915130	-	1	-	3,05 €
		0000111	BOQUILLA C-400 1	8429343915154	-	1	-	4,60 €
		0000112	BOQUILLA C-400 1 1/4	8429343900310		1		6,26 €
	C-400 ENCHUFE RÁPIDO							
	62	0000120	BOQUILLA C-400 3/4 ENLACE RAPIDO	8429343915178	-	1	-	3,61 €
		0000121	BOQUILLA C-400 1 ENLACE RAPIDO	8429343915192	-	1	-	5,24 €
TMM I-400	**I-400 BOQUILLA**							
	62	0001110	BOQUILLA I-400 3/4	8429343923173	-	1	-	4,08 €
		0001111	BOQUILLA I-400 1	8429343923197	-	1	-	6,06 €
		0001112	BOQUILLA I-400 1 1/4	8429343921070	-	1	-	7,68 €
	I-400 ENCHUFE RÁPIDO							
	62	0001120	BOQUILLA I-400 3/4 ENLACE RAPIDO	8429343921094	-	1	-	4,79 €
		0001121	BOQUILLA I-400 1 ENLACE RAPIDO	8429343921117	-	1	-	6,90 €
TMM M-200	**M-200, M-400, M-550 MANETA INOX**							
TMM M-400		000301A	MANETA INOXIDABLE 1/4 - 3/4 Azul	8429343916816	-	1	-	2,24 €
		000301M	MANETA INOXIDABLE 1/4 - 3/4 Morado	8429343920219	-	1	-	2,24 €
TMM M-550		000301R	MANETA INOXIDABLE 1/4 - 3/4 Rojo	8429343920233	-	1	-	2,24 €
		000301T	MANETA INOXIDABLE 1/4 - 3/4 Turquesa	8429343916830	-	1	-	2,24 €
		000301V	MANETA INOXIDABLE 1/4 - 3/4 Verde	8429343920257	-	1	-	2,24 €
		000302A	MANETA INOXIDABLE 1 - 1.1/4 Azul	8429343920295	-	1	-	2,82 €
		000302M	MANETA INOXIDABLE 1 - 1.1/4 Morado	8429343920318	-	1	-	2,82 €
		000302R	MANETA INOXIDABLE 1 - 1.1/4 Rojo	8429343920332	-	1	-	2,82 €
		000302V	MANETA INOXIDABLE 1 - 1.1/4 Verde	8429343920356	-	1	-	2,82 €
		000303A	MANETA INOXIDABLE 1.1/2 - 2 Azul	8429343943225	-	1	-	4,59 €
	62	000303M	MANETA INOXIDABLE 1.1/2 - 2 Morado	8429343920493	-	1	-	4,59 €
		000303R	MANETA INOXIDABLE 1.1/2 - 2 Rojo	8429343917059	-	1	-	4,59 €
		000303V	MANETA INOXIDABLE 1.1/2 - 2 Verde	8429343920516	-	1	-	4,59 €
		000304A	MANETA INOXIDABLE 2.1/2 Azul	8429343920554	-	1	-	12,78 €
		000304M	MANETA INOXIDABLE 2.1/2 Morado	8429343920578	-	1	-	12,78 €
		000304R	MANETA INOXIDABLE 2.1/2 Rojo	8429343917196	-	1	-	12,78 €
		000304V	MANETA INOXIDABLE 2.1/2 Verde	8429343917219	-	1	-	12,78 €
		000305A	MANETA INOXIDABLE 3 - 4 Azul	8429343917233	-	1	-	12,78 €
		000305M	MANETA INOXIDABLE 3 - 4 Morado	8429343920592	-	1	-	12,78 €
		000305R	MANETA INOXIDABLE 3 - 4 Rojo	8429343943249	-	1	-	12,78 €
		000305V	MANETA INOXIDABLE 3 - 4 Verde	8429343917257	-	1	-	12,78 €
TMM M-200	**M-200, M-400 MANETA DACROMET**							
TMM M-400		000501A	MANETA DACROMET M-200 1/4 - 3/4 Azul	8429343918575	-	1	-	1,61 €
		000501R	MANETA DACROMET M-200 1/4 - 3/4 Rojo	8429343918599	-	1	-	1,61 €
	62	000502A	MANETA DACROMET M-200 1 - 1 1/4 Azul	8429343918650	-	1	-	1,78 €
		000502R	MANETA DACROMET M-200 1 - 1 1/4 Rojo	8429343922190	-	1	-	1,78 €
		000503A	MANETA DACROMET M-200 1 1/2 - 2 Azul	8429343920837	-	1	-	2,42 €

	PÁGINA CATÁLOGO	CÓDIGO	REFERENCIA	EAN13 X UNIDAD	EAN13 X CAJA PEQUEÑA	UNIDAD MÍNIMA DE COMPRA	UN / CAJA PEQUEÑA	P.V.P.
←	**M-200, M-400 MANETA DACROMET**							
	62	000503R	MANETA DACROMET M-200 1 1/2 - 2 Rojo	8429343922237	-	1	-	2,42 €
		000504A	MANETA DACROMET M 200 2 1/2 AZUL	8429343922275	-	1	-	2,42 €
		000504R	MANETA DRACOMET M 200 2 1/2 ROJA	8429343920899	-	1	-	2,42 €
		000505A	MANETA DACROMET M200 3 - 4 AZUL	-	-	1	-	2,42 €
		000505R	MANETA DACROMET M200 3 - 4 ROJA	-	-	1	-	2,42 €
TMM M-200	**M-200, M-400, M-550 MARIPOSA LATÓN**							
TMM M-400	62	000315A	MARIPOSA 1/4 - 3/4 Azul	8429343917295	-	1	-	1,63 €
		000315M	MARIPOSA 1/4 - 3/4 Morado	8429343917318	-	1	-	1,63 €
		000315R	MARIPOSA 1/4 - 3/4 Rojo	8429343917332	-	1	-	1,63 €
TMM M-550		000315T	MARIPOSA 1/4 - 3/4 Turquesa	8429343917356	-	1	-	1,63 €
		000315V	MARIPOSA 1/4 - 3/4 Verde	8429343917370	-	1	-	1,63 €
		000316A	MARIPOSA 1 - 1.1/4 Azul	8429343917394	-	1	-	5,02 €
		000316R	MARIPOSA 1 - 1.1/4 Rojo	8429343920615	-	1	-	5,02 €
		000316M	MARIPOSA 1 - 1.1/4 Morado	-	-	1	-	5,02 €
		000316T	MARIPOSA 1 - 1.1/4 Turquesa	-	-	1	-	5,02 €
TMM M-200	**M-200, M-500, M-550 CUADRADO LATÓN**							
	62	0000340	CUADRADO M-200 1/2 - 3/4	8429343915390	-	1	-	5,03 €
TMM M-550		0000341	CUADRADO M-200 1 - 1 1/4	8429343915413	-	1	-	5,92 €
		0000342	CUADRADO M-200 1 1/2 - 2	8429343915437	-	1	-	6,26 €
		0000343	CUADRADO M-200 2 1/2 - 3 - 4	8429343915451	-	1	-	8,55 €
TMM C-501	**C-501 CUADRADO LATÓN**							
	62	0001616	CUADRADO C-501 1/2 - 3/4	8429343915970	-	1	-	5,20 €
		0001622	CUADRADO C-501 1 - 1 1/4	8429343916038	-	1	-	6,14 €
		0001621	CUADRADO C-501 1 1/2 - 2	8429343916014	-	1	-	6,47 €
		0001626	CUADRADO C-501 2 1/2 - 3 - 4	8429343920134	-	1	-	8,87 €

ACCESORIOS CONTADORES Y ACOMETIDAS

	TUERCA LOCA +ARANDELA							
	63	534	00TL034	-	-	1	-	2,20 €
		578	00TL078	-	-	1	-	3,94 €
		510	00TL010	-	-	1	-	4,34 €
	TUERCA IZQUIERDAS							
	63	634	00Z034	-	-	1	-	3,22 €
		678	00Z078	-	-	1	-	3,86 €
		610	00Z010	-	-	1	-	4,51 €
	UTIL DE ENSAMBLAJE							
	63	0000601	UE601 UTIL ENSAMBLAJE	8429343900013	-	1	-	49,56 €
	BRIDA - ORIENTABLE (TUERCA + JUNTA)							
	63	0000701	BO BRIDA ORIENTABLE	8429343920035	-	1	-	10,95 €
	BRIDA - FIJA (CONTRATUERCA + JUNTA)							
	63	0000702	BF BRIDA FIJA	8429343915550	-	1	-	16,23 €
	TORNILLOS ANTIFRAUDE - TORNILLO							
	63	0000800	TORNILLO ANTI-FRAUDE	8429343915574	-	1	-	9,32 €
	TORNILLOS ANTIFRAUDE - LLAVE							
	63	0000801	LLAVE TORNILLO ANTI-FRAUDE	8429343920059	-	1	-	15,11 €
	EXPOSITOR							
	63	0012018	Expositor-M100-DinA4	8429343926518	-	1	-	75,00 €

CONSEJOS DE INSTALACIÓN

✓ CORRECTO ✗ INCORRECTO

MANTENIMIENTO

2.1	Para tener una mayor vida útil de las válvulas con obturador esférico, estas deben estar siempre con el obturador en posición totalmente abierto o totalmente cerrado. Se recomienda no hacer trabajar dichas válvulas en posiciones intermedias.	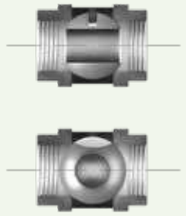	
2.2	Para prolongar la durabilidad de la válvula, es recomendable efectuar una maniobra de apertura y cierre cada 4 meses. Esta frecuencia debe incrementarse en aquellas válvulas que están instaladas en zonas de abastecimiento de agua dura*. La posible afectación al uso del producto debido a la calidad del agua está excluida de la garantía del producto. * El agua dura es aquella que su dureza supera los 50 grados franceses: [19ºfH=10mg CaCO3/l]	DUREZA AGUA COMPAÑIA DISTRIBUCIÓN (NO POZOS)	
2.3	En ningún caso las válvulas deben estar en contacto directo con cualquier producto, material o ambiente potencialmente corrosivo o agresivo para los materiales de la instalación en general, y de las válvulas en particular.		
2.4	Las válvulas en general y particularmente en aplicaciones como acometida de suministro de agua o agrícolas deben estar protegidas del contacto directo con la tierra, especialmente en caso de estar soterradas y ser instaladas en superficies susceptibles de encharcarse y que la válvula quede sumergida. El contacto directo con la tierra puede provocar daños al material de la válvula.		
2.5	En caso de riesgo de congelación, aconsejamos purgar la instalación para evitar la presencia de fluido que pueda congelar la instalación en general y la válvula en particular.		

CONSEJOS DE INSTALACIÓN

USO

3.1	El agua transportada a través de las válvulas debe mantener un pH entre 6,5 y 8.
3.2	Añada únicamente aditivos neutros no corrosivos al agua de la instalación. Nunca deben usarse aditivos de tipo aceite mineral ni del tipo aminas.
3.3	El agua que circula por la válvula debe estar libre de sulfitos, cloritos, cloruros y compuestos del amonio, todos ellos potencialmente corrosivos y dañinos para los materiales en contacto directo con el agua, así como también las partes externas de las válvulas.
3.4	Los componentes de las válvulas tales como palancas, ejes y/o juntas envejecidas por uso, servicio o condiciones meteorológicas normales quedan excluidas de la garantía del producto.
3.5	Los servicios de mantenimiento de la instalación y sus elementos puedan generar defectos tales como deformaciones y tensiones mecánicas sobre la válvula, por lo que recomendamos remplazarla por una de nueva antes de volver a poner la instalación en funcionamiento.

NOTA

Consultar última versión de los consejos de instalación en **www.tmmanterola.com** o en este QR.

CONDICIONES GENERALES DE VENTA, SUMINISTRO Y GARANTÍA EN VÁLVULAS

GENERALIDADES

El suministro de los productos del Grupo Tucai, en adelante la Empresa, se regirá en todo momento por las presentes C.G.V.

PEDIDOS Y PRECIOS

Todos los pedidos recibidos por la Empresa serán confirmados vía fax o e-mail. Si en las 24 horas siguientes la Empresa no recibe ninguna reclamación, se considerarán definitivos.
Los pedidos de cada referencia deben ser múltiplos de la unidad de embalaje definida en la tarifa.
La Empresa se reserva el derecho a aceptar o rechazar cualquier pedido.
Los precios serán los establecidos en la tarifa vigente en el momento de la realización del pedido.

CÓDIGOS

Los códigos indicados en la presente tarifa son los productos estándar de la Empresa.

PLAZOS DE ENTREGA

Las referencias de mayor rotación serán suministradas en un máximo de 72h (expedición de la Empresa).
Si por causas ajenas a nuestra voluntad no pudiésemos cumplir este compromiso de servicio, la Empresa informará al cliente el nuevo plazo como máximo 24 horas después de la recepción del pedido.
El resto de referencias se servirán en el plazo más breve de tiempo posible y pudiendo realizar entregas parciales. Los pedidos recibidos que posean plazo de entrega inferior a 72 horas seguirán el procedimiento anteriormente descrito.
El incumplimiento del compromiso anterior o una expedición fraccionada no será motivo de indemnización.

TRANSPORTE

Nuestros productos se consideran vendidos en nuestros almacenes y la fecha de expedición es la que figura en el albarán. Las mercancías viajan por cuenta y riesgo del destinatario, aunque sean enviadas a portes pagados. En el caso de falta de bultos o daños visibles en el producto debidos al transporte, el destinatario deberá anotarlo en el albarán, reclamar al transportista y comunicarlo al departamento comercial de la Empresa en el plazo de 48 horas. En caso contrario, se considerará que se han recibido los bultos de conformidad en cantidad y estado. No se aceptarán reclamaciones por retrasos en el transporte. Pasados 8 días desde la recepción de la mercancía, no se aceptarán reclamaciones sobre el contenido de las cajas.

DEVOLUCIONES

El producto facturado por Tucai S.A se considera venta en firme y no tiene derecho a devolución. En el caso de producirse un error en la realización del pedido, se tendrá en cuenta lo siguiente:

- El cambio deberá ser autorizado por la dirección comercial de Tucai S.A. El almacén de Tucai S.A. no aceptará producto alguno sin autorización.
- No se aceptará ningún producto que no venga acompañado con el RMA proporcionado por Tucai S.A.
- No se admitirá material desprecintado o de un año de fabricación diferente al año en curso. En caso de productos con caducidad se podrá realizar máximo en un mes.
- El material aceptado tendrá un demérito del 20% de su valor por gastos de verificación.
- Las mercancías devueltas a Tucai S.A. viajan por cuenta y riesgo del cliente.

INSTALACIÓN Y MANTENIMIENTO

En todo caso deben observarse las indicaciones y recomendaciones de instalación y mantenimiento, así como las especificaciones y prestaciones de cada familia de producto incluidas en este documento y disponibles en nuestra pagina web.
En caso de no observarse dichas recomendaciones y especificaciones, la Empresa no será responsable de las consecuencias que se deriven de ello.

GARANTÍA

La Garantía de la gama de productos TMM será de 5 años y será exclusivamente aplicable a los defectos de fabricación de que adolezcan los productos. A estos efectos, los siguientes supuestos, no se considerarán defectos de fabricación y, por lo tanto, no quedarán bajo el ámbito de cobertura de esta Garantía:
(1) Uso y desgaste por envejecimiento de componentes y accesorios de los productos. Para mayor claridad, excepto en aquellos modelos de válvulas designados expresamente "antical", un envejecimiento por acción de la cal será considerado dentro de la normalidad y por lo tanto quedará excluido de la presente Garantía.
(2) Defectos causados sobre las juntas y asientos de teflón por falta de un adecuado mantenimiento (accionamiento mensual de forma regular).
(3) Defectos causados por el contacto con fluidos que contengan impurezas, sustancias o aditivos corrosivos o de una naturaleza que afecte el correcto funcionamiento de la válvula.
(4) Accidentes, desastres naturales o eventos de fuerza mayor.
(5) Mal uso, mala aplicación y/o instalación del producto, deformaciones mecánicas y/o negligencia del comprador, usuario o cualquier tercero.

(6) Inadecuado almacenamiento y/o manipulación del producto.
(7) Congelación de la instalación excepto en los modelos de productos anti-hielo.
(8) Temperatura o presión superior a las máximas especificadas para cada familia de producto.

Corresponderá únicamente al Grupo TUCAI y/o a su Compañía de Seguros el reconocimiento de la aplicabilidad de la Garantía.
Cualquier reclamación deberá realizarse mediante la presentación de la correspondiente factura de compra que identifique el producto.
Cualquier producto susceptible de adolecer de un defecto de fabricación durante el período de Garantía deberá ser reportado y enviado previamente al Grupo TUCAI para ser analizado.
La presente Garantía cubrirá el reemplazo del producto defectuoso sin cargos.

JURISDICCIÓN

La Empresa intentará resolver por la vía amistosa cualquier divergencia con sus clientes. De todas formas, en el caso de litigio, las partes acuerdan y se obligan a someterse a la ley española y al arbitraje designado por el Tribunal de la Asociación de Arbitraje de Sabadell, al cual, le corresponderá la administración del citado arbitraje de acuerdo con su Estatuto y Reglamento. Igualmente se obligan desde ahora a cumplir el laude arbitral que se dicte. La Empresa se reserva la modificación de los artículos sin previo aviso.
Los precios se consideran correctos salvo error de impresión.

RESPONSABILIDAD

La Empresa será responsable únicamente por los daños y perjuicios directos sufridos por el Cliente ocasionados como consecuencia de un defecto de fabricación de los productos.

PROPIEDAD INDUSTRIAL E INTELECTUAL

Todos los derechos de propiedad industrial e intelectual relativos a los productos serán titularidad de la Empresa.
En el caso de que los productos sean fabricados de acuerdo con un diseño facilitado por el cliente a la Empresa, el cliente garantizará que tales diseños no infringen derechos de propiedad intelectual o industrial de terceros.

NOTAS DE INTERÉS

Esta tarifa entrará en vigor en enero 2019

- I.V.A. y Portes a cargo del comprador.
- Portes pagados en pedidos superiores a 350€ en Península y Baleares y 1200€ en Canarias.
- Pedidos mínimos: 150€ netos.
- Los pedidos inferiores a 350€ tendrán unos gastos de gestión y portes de 30€.